Pielikums
Latvijas Bankas valdes 2017. gada 27. jūnija
kārtībai Nr. 1457/13

Latvijas Bankas elektroniskās klīringa sistēmas (EKS sistēmas)
funkcionālais apraksts

1. daļa

Klīringa serviss

Saturs

1. Klīringa servisa darbības shēma ... 4
2. Klīringa servisa norēķins ... 4
3. Maksājuma apstrādes procedūra ... 5
3.1. Klīringa ciklu laika plāns ... 6
3.2. Failu saņemšana un maksājuma ziņojumu faila pārbaude ... 7
3.3. Maksājuma ziņojumu pārbaude ... 7
3.4. Klīringa pozīciju aprēķins ... 7
3.5. Maksājuma norādījumu sagatavošana un iesniegšana norēķinam ... 7
3.6. Klīringa norēķins ... 7
3.7. Klīringa norēķina apstiprinājumu apstrāde un klīringa rezultātu sagatavošana 8
3.8. Failu reģistrēšana arhīvā ... 8
3.9. Klīringa rezultātu un maksājuma ziņojumu failu nosūtīšana ... 8
4. Failu sagatavošana ... 8
4.1. Faila nosaukums ... 8
4.2. Maksājumu valūta ... 9
4.3. Ziņojumu un pakešu skaits failā ... 9
4.4. Formāts ... 9
4.5. Adresācijas lauku lietojums ... 10
4.6. XML failu galvene ... 13
5. Maksājuma ziņojumu sagatavošana ... 16
5.1. Ziņojumu sagatavošanas vispārīgās prasības ... 16
5.2. SEPA kredīta pārveduma ziņojumu sagatavošana ... 17
5.3. SEPA naudas līdzekļu atmaksas ziņojuma sagatavošana ... 23
5.4. Maksājuma statusa ziņojuma sagatavošana ... 30
5.5. Maksājuma ziņojuma pārcelšanas ziņojums ... 32
5.6. No klīringa izslēgto maksājumu noraidījuma ziņojuma sagatavošana ... 34
5.7. Informatīvā ziņojuma sagatavošana ... 36
5.8. SEPA maksājuma atsaukuma ziņojums ... 38
5.9. SEPA maksājuma atsaukuma atteikuma ziņojums ... 45
5.10. Kodu pieļaujamo vērtību tabulas ... 53
5.11. Ziņojumu datu lauku formāti ... 55
6. Failu un ziņojumu pārbaude ... 77
6.1. Faila pārbaude ... 77
6.2. Faila noraidīšanas iemesla kodi ... 78
6.3. Pakešu pārbaude ... 79
6.4. Paketes noraidīšanas iemesla kodi ... 79
6.5. Klīringa servisa transakcijas noraidīšanas iemesla ISO kodi ... 79
6.6. Klīringa servisa transakcijas noraidīšanas iemesla klīringa servisa kodi ... 80
6.7. Pārcelšanas iemesla klīringa servisa kodi ... 80
6.8. No klīringa izslēgto maksājumu noraidīšanas iemesla klīringa servisa kodi . 80
7. Klīringa rezultāta fails ... 80
7.1. Klīringa rezultāta faila struktūra ... 80
7.2. Klīringa rezultāta ziņojuma piemērs ... 81
8. Brīdinājuma ziņojums ... 81
8.1. Ziņojuma saturs ... 81
9. Konta pārskats ... 82
9.1. Konta pārskata ziņojuma saturs ... 82
10. Maršrutēšana ... 82

"Latvijas Bankas elektroniskās klīringa sistēmas (EKS sistēmas) funkcionālā apraksta" (tālāk tekstā – apraksts) 1. daļa nosaka Latvijas Bankas elektroniskās klīringa sistēmas (EKS sistēmas; tālāk tekstā – EKS sistēma) klīringa servisā apstrādājamo failu un failos iekļaujamo ziņojumu sagatavošanas prasības, ar to apstrādi saistīto ziņojumu struktūru, kā arī EKS sistēmas klīringa servisa (tālāk tekstā – klīringa serviss) klīringa ciklu laika plānu.

1. Klīringa servisa darbības shēma

Klīringa serviss pieņem un apstrādā maksājumus *euro*. Maksājumus var adresēt tiešajiem dalībniekiem, netiešajiem dalībniekiem, adresējamā BIC turētājiem un iestādēm, kuras sasniedzamas, izmantojot STEP2 sistēmu (sk. 1. att.).

Dalībnieku saraksta struktūra un izmantošana aprakstīta šā apraksta 10. nodaļā.

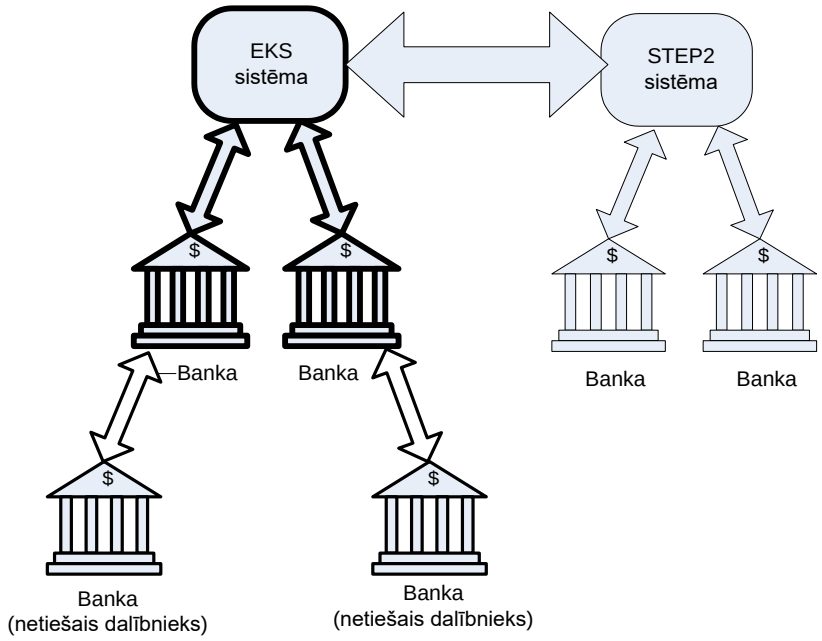

1. attēls. Klīringa servisa darbības shēma

2. Klīringa servisa norēķins

TARGET2 sistēmas darbadienā klīringa norēķinu, pamatojoties uz klīringa servisa iesniegtajiem maksājuma norādījumiem, veic TARGET2-Latvija sistēma.

Lai nodrošinātu klīringa servisa darbību ar Ministru kabineta rīkojumu pārceltajā darba dienā, kura nav TARGET2 sistēmas darbadiena (tālāk tekstā – TARGET2 sistēmas brīvdiena), klīringa servisa dalībnieki TARGET2 sistēmas iepriekšējā darbadienā ieskaita Latvijas Bankas kontā TARGET2-Latvija sistēmā naudas līdzekļus klīringa servisa norēķina nodrošināšanai. Klīringa serviss veic ieskaitīto naudas līdzekļu uzskaiti seguma kontos un klīringa norēķinu. Katra klīringa servisa klīringa cikla dalībnieka klīringa pozīcija tiek norēķināta, palielinot vai samazinot attiecīgā dalībnieka seguma konta atlikumu. Nākamajā TARGET2 sistēmas darbadienā klīringa serviss ieskaita seguma kontā esošos naudas līdzekļus attiecīgā klīringa servisa dalībnieka kontā TARGET2 sistēmā.

3. Maksājuma apstrādes procedūra

Maksājuma apstrādes procedūra ietver secīgi izpildītas klīringa servisa procedūras no klīringa servisa dalībnieka maksājuma iesniegšanas klīringa servisā līdz izpildītā maksājuma nosūtīšanai citam klīringa servisa dalībniekam vai citai maksājumu sistēmai, kas apkalpo attiecīgo iestādi. Šajā dokumentā netiek aplūkotas procedūras informācijas apmaiņai un norēķinam starp maksājumu sistēmām un starp tiešajiem un netiešajiem dalībniekiem vai adresējamā BIC turētājiem (sk. 2. att.).

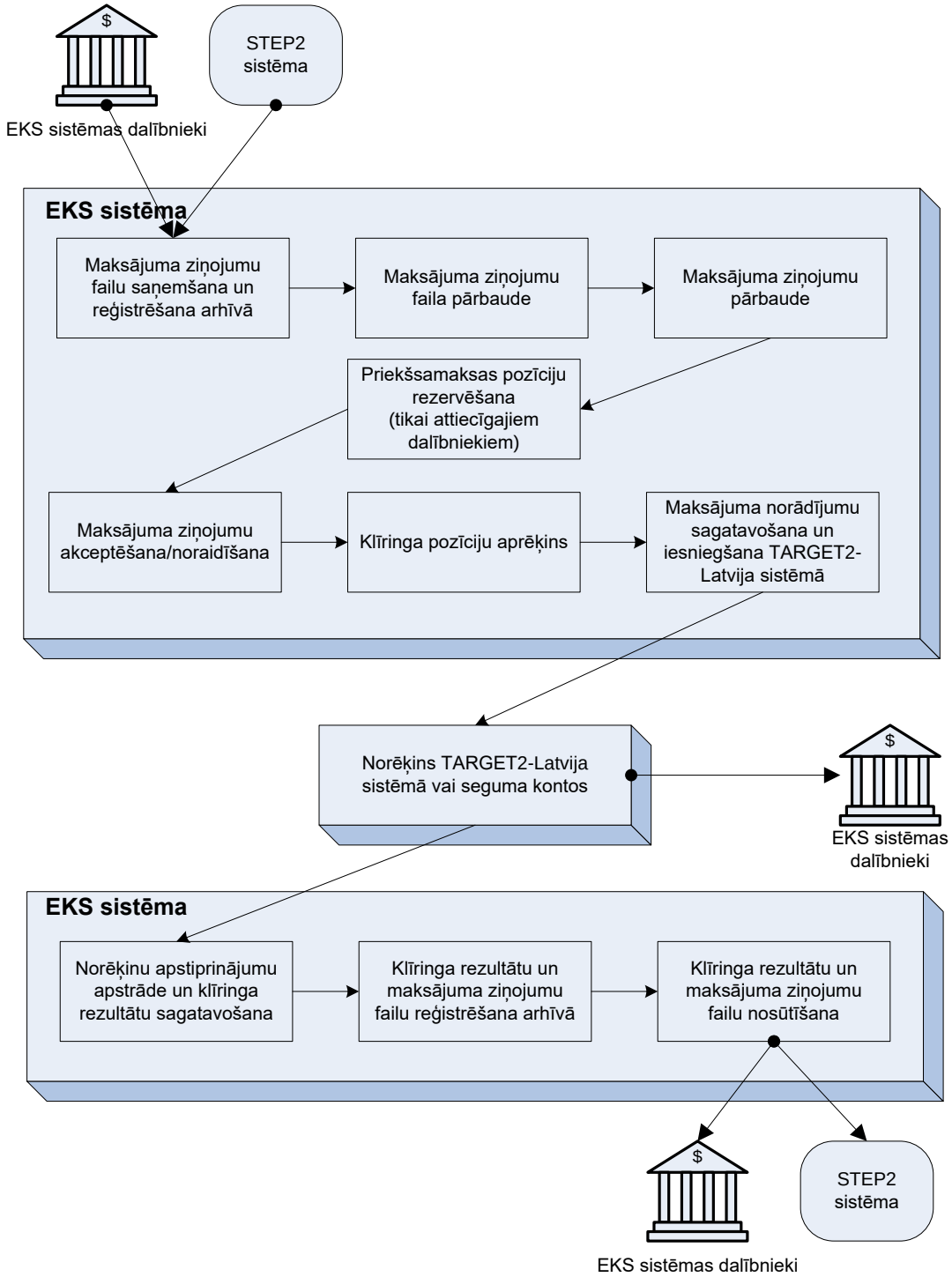

2. attēls. Klīringa servisa procedūras

3.1. Klīringa ciklu laika plāns

8.00	Dienas apstrādes uzsākšana
8.00–9.15	Maksājuma ziņojumu failu pieņemšana 1. klīringa ciklā (tiek pieņemti maksājumi sūtīšanai citām SEPA maksājumu sistēmām).[1]
9.15–9.30	1. klīringa cikla pozīciju aprēķins un norādījumu nosūtīšana norēķinam.
10.00	Vēlākais 1. klīringa cikla beigu laiks.
9.15–10.30	Maksājuma ziņojumu failu pieņemšana 2. klīringa ciklā (tiek pieņemti maksājumi sūtīšanai citām SEPA maksājumu sistēmām).[1]
10.30–10.45	2. klīringa cikla pozīciju aprēķins un norādījumu nosūtīšana norēķinam.
11.15	Vēlākais 2. klīringa cikla beigu laiks.
10.30–11.45	Maksājuma ziņojumu failu pieņemšana 3. klīringa ciklā (tiek pieņemti maksājumi sūtīšanai citām SEPA maksājumu sistēmām).[1]
11.45–12.00	3. klīringa cikla pozīciju aprēķins un norādījumu nosūtīšana norēķinam.
12.30	Vēlākais 3. klīringa cikla beigu laiks.
11.45–14.15	Maksājuma ziņojumu failu pieņemšana 4. klīringa ciklā (tiek pieņemti maksājumi sūtīšanai citām SEPA maksājumu sistēmām).[1]
14.15–14.30	4. klīringa cikla pozīciju aprēķins un norādījumu nosūtīšana norēķinam.
15.00	Vēlākais 4. klīringa cikla beigu laiks.
14.15–16.15	Maksājuma ziņojumu failu pieņemšana 5. klīringa ciklā (tiek pieņemti maksājumi sūtīšanai citām SEPA maksājumu sistēmām).[1]
16.15	Citām SEPA maksājumu sistēmām nosūtāmo maksājuma ziņojumu failu ar kārtējās darbadienas valutēšanas datumu pieņemšanas pārtraukšana.
16.15–16.30	5. klīringa cikla pozīciju aprēķins un norādījumu nosūtīšana norēķinam.
17.00	Vēlākais 5. klīringa cikla beigu laiks.
16.15–18.15	Maksājuma ziņojumu failu pieņemšana 6. klīringa ciklā.
18.15–18.30	6. klīringa cikla pozīciju aprēķins un norādījumu nosūtīšana norēķinam.
19.00	Vēlākais 6. klīringa cikla beigu laiks.
19.00	Dienas apstrādes beigas TARGET2 sistēmas brīvdienās.
18.15–21.00	Maksājuma ziņojumu failu pieņemšana 7. klīringa ciklā (ar nākamās TARGET2 sistēmas darbadienas valutēšanas datumu tiek pieņemti maksājumi sūtīšanai citām SEPA maksājumu sistēmām).[1; 2]
21.00–21.15	7. klīringa cikla pozīciju aprēķins un norādījumu nosūtīšana norēķinam.[2]
21.30	Vēlākais 7. klīringa cikla beigu laiks.[2]
21.30	Dienas apstrādes beigas TARGET2 sistēmas darbadienās.

[1] Maksājumi nosūtīšanai citu SEPA maksājumu sistēmu dalībniekiem tiek pieņemti tikai TARGET2 sistēmas darbadienās.
[2] 7. klīringa cikls tiek veikts tikai TARGET2 sistēmas darbadienās.

3.2. Failu saņemšana un maksājuma ziņojumu faila pārbaude

3.2.1. Klīringa serviss, izmantojot failu apmaiņas servisu, saņem klīringa servisa dalībnieku iesniegtos maksājuma ziņojumu failus un saglabā tos elektroniskajā arhīvā.

3.2.2. Klīringa serviss pārbauda:

3.2.2.1. faila nosaukumu;

3.2.2.2. faila autentiskumu, pamatojoties uz izvēlēto kriptogrāfijas paketi;

3.2.2.3. failā iekļauto kontrolziņojumu esību faila un paketes galvenē;

3.2.2.4. iekļauto maksājuma ziņojumu skaita un summu atbilstību kontrolziņojumā norādītajai informācijai.

3.2.3. Ja saņemts kļūdains maksājuma ziņojumu fails, klīringa serviss noraida failu un sagatavo faila pieņemšanas noraidījumu, ko uzreiz nosūta attiecīgajam klīringa servisa dalībniekam.

3.3. Maksājuma ziņojumu pārbaude

3.3.1. Pēc maksājuma ziņojumu faila pieņemšanas klīringa serviss pārbauda katru saņemto maksājuma ziņojumu. Ja saskaņā ar kļūdu kodu tabulu klīringa serviss konstatē kļūdu maksājuma ziņojumā, šo ziņojumu klīringa aprēķinā neiekļauj un klīringa servisa dalībniekam nosūta paziņojumu par kļūdaina maksājuma ziņojuma noraidīšanu.

3.3.2. Maksājuma ziņojumus nosūtīšanai citu maksājumu sistēmu dalībniekiem klīringa serviss pieņem TARGET2 sistēmas darbadienās 1., 2., 3., 4., 5. un 7. klīringa ciklā.

3.3.3. Ja visi maksājuma ziņojumi ir bez kļūdām:

3.3.4. dalībniekiem, kuriem nav pienākuma rezervēt priekšsamaksu, klīringa serviss iekļauj maksājumu ziņojumus klīringa aprēķinā un sagatavo faila pieņemšanas apstiprinājumu, ko uzreiz nosūta attiecīgajam dalībniekam;

3.3.5. dalībniekiem, kuriem ir pienākums rezervēt priekšsamaksu, klīringa serviss nosūta priekšsamaksas rezervācijas norādījumu TARGET2-Latvija sistēmai vai veic priekšsamaksas rezervāciju seguma kontos un pēc apstiprinājuma saņemšanas par līdzekļu pilnu rezervāciju nosūta attiecīgajam dalībniekam faila pieņemšanas apstiprinājumu. Ja dalībniekam, kuram ir pienākums rezervēt priekšsamaksu, nepietiek līdzekļu priekšsamaksas rezervācijai, klīringa serviss sagatavo faila pieņemšanas noraidījumu un nosūta to attiecīgajam dalībniekam. Ja dalībnieka subkontā rezervēta daļa no nepieciešamās summas, tā tiek atmaksāta dalībnieka TARGET2 sistēmas kontā.

3.4. Klīringa pozīciju aprēķins

Klīringa serviss saskaņā ar klīringa servisa klīringa ciklu laika plānu veic klīringa pozīciju aprēķinu.

3.5. Maksājuma norādījumu sagatavošana un iesniegšana norēķinam

3.5.1. TARGET2 sistēmas darbadienās

Pamatojoties uz aprēķinātajām klīringa pozīcijām, klīringa serviss sagatavo maksājuma norādījumus iesniegšanai TARGET2-Latvija sistēmai, lai veiktu klīringa norēķinu.

3.5.2. TARGET2 sistēmas brīvdienās

Pamatojoties uz aprēķinātajām klīringa pozīcijām, klīringa serviss veic klīringa norēķinu, samazinot vai palielinot attiecīgo klīringa servisa dalībnieku seguma kontu atlikumus.

3.6. Klīringa norēķins

3.6.1. TARGET2 sistēmas darbadienās

Klīringa norēķinu, pamatojoties uz klīringa servisa iesniegtajiem maksājuma norādījumiem, veic TARGET2-Latvija sistēma. TARGET2-Latvija sistēma nosūta apstiprinājumus par veiktajiem norēķiniem klīringa servisa dalībniekiem (SWIFT MT 900 ziņojumu vai MT 910 ziņojumu) un klīringa servisam. Klīringa servisa dalībnieks var atteikties no apstiprinājumu saņemšanas.

3.6.2. TARGET2 sistēmas brīvdienās
Klīringa norēķinu, pamatojoties uz klīringa servisa iesniegtajiem maksājuma norādījumiem, klīringa serviss veic seguma kontos.

3.7. Klīringa norēķina apstiprinājumu apstrāde un klīringa rezultātu sagatavošana
3.7.1. Klīringa norēķinu apstiprinājumu apstrāde
3.7.2. Ja kādam klīringa servisa dalībniekam norēķinu kontā TARGET2 sistēmā TARGET2 sistēmas darbadienā vai seguma kontā klīringa servisā TARGET2 sistēmas brīvdienā nav pieejami norēķina veikšanai nepieciešamie naudas līdzekļi, klīringa serviss pārceļ uz nākamo klīringa ciklu vai noraida (sk. šā apraksta 3.7.3. apakšpunkta nosacījumus) visus tos maksājuma ziņojumus, kuri nevar tikt izpildīti tāpēc, ka klīringa servisa dalībnieka norēķinu kontā TARGET2 sistēmā vai seguma kontā nepietiek naudas līdzekļu, pārrēķina klīringa rezultātu attiecīgi TARGET2 subkontos rezervēto vai seguma kontos pieejamo naudas līdzekļu ietvaros un tad iesniedz TARGET2-Latvija sistēmai maksājuma norādījumus klīringa norēķina veikšanai vai veic norēķinu seguma kontos.
3.7.3. Pārrēķina rezultātā visi maksājumi, kam nepietiek seguma, tiek pārcelti uz nākamo klīringa ciklu, ja tajā tiek veikti attiecīgie maksājumi. Ja nākamajā klīringa ciklā netiek veikta maksājumu sūtīšana citām maksājumu sistēmām, pārrēķina rezultātā maksājumi ar kārtējās darbadienas valutēšanas datumu, kam nepietiek seguma un kas adresēti citu maksājumu sistēmu dalībniekiem, tiek noraidīti, bet visi maksājumi, kas adresēti klīringa servisa tiešajiem dalībniekiem, netiešajiem dalībniekiem vai adresējamā BIC turētājiem, tiek pārcelti uz nākamo klīringa ciklu. Pārrēķina rezultātā 6. klīringa ciklā visi maksājumi, kam nepietiek seguma, tiek noraidīti.
3.7.4. Klīringa rezultātu sagatavošana
Pēc klīringa norēķina veikšanas klīringa serviss katram klīringa servisa dalībniekam sagatavo klīringa rezultātu failu, kas satur informāciju par klīringā iekļauto maksājuma ziņojumu failu nosaukumiem, to kopsummām, maksājuma ziņojumu skaitu un norēķinu kontā veiktā norēķina summu, kā arī attiecīgajam klīringa servisa dalībniekam adresēto maksājuma ziņojumu failus. Tiešajam dalībniekam adresētajos failos tiek ietverti ziņojumi, kas adresēti netiešajam dalībniekam vai adresējamā BIC turētājam, kurš pieslēgts maksājumu sistēmai caur šo tiešo dalībnieku.

3.8. Failu reģistrēšana arhīvā
Klīringa serviss reģistrē arhīvā visus saņemtos maksājuma ziņojumu failus un nosūtāmos klīringa rezultātu un maksājuma ziņojumu failus. Latvijas Banka minētos failus glabā arhīvā vismaz piecus gadus. Iespējamos strīdu gadījumos Latvijas Banka izsniedz maksājuma ziņojumu kopijas papīra dokumenta veidā.

3.9. Klīringa rezultātu un maksājuma ziņojumu failu nosūtīšana
Attiecīgā klīringa cikla klīringa rezultātu failu kopā ar maksājuma ziņojumu failiem klīringa serviss nosūta katram klīringa servisa dalībniekam.

4. Failu sagatavošana

4.1. Faila nosaukums
Katram failam piešķir unikālu nosaukumu formātā ccdddnnnn.ext, kur:
cc – faila tips[1];
ddd – failā esošo ziņojumu valutēšanas datums, kas izteikts kā dienu skaits no kārtējā gada sākuma (piemēram, 1. janvāris – "001", 25. februāris – "056");
nnnn – faila ar attiecīgo valutēšanas datumu kārtas numurs;
ext – šifrēta un elektroniski parakstīta faila paplašinājums ("ent" vai "p7m").

[1] Faila tipa pieļaujamās vērtības:

maksājuma ziņojumu failiem:
PE – maksājumu un naudas līdzekļu atmaksas fails;
informatīvo ziņojumu failiem:
VE – faila un ziņojumu pārbaudes rezultātu fails;
UE – no klīringa izslēgto maksājumu noraidījumu fails;
FE – maksājumu pārcelšanas fails;
TE – klīringa rezultāta fails;
ME – brīdinājuma fails;
KE – seguma konta pārskata fails.

4.2. Maksājumu valūta

Failā var iekļaut tikai maksājumus *euro*.

4.3. Ziņojumu un pakešu skaits failā

4.3.1. Katrs maksājumu un naudas līdzekļu atmaksas fails var saturēt 999 ziņojumu paketes. Katrā paketē var būt tikai paketes (grupas) galvene un viena tipa ziņojumi. Kopējais ziņojumu skaits vienā failā nedrīkst pārsniegt 15 000.
4.3.2. Ja vienā failā ir paketes ar vairākiem ziņojumu tipiem, paketes failā sakārto šādā secībā:
– SEPA kredīta pārveduma ziņojumu paketes (pacs.008);
– SEPA maksājuma atsaukuma ziņojumu paketes (camt.056);
– SEPA naudas līdzekļu atmaksas ziņojumu paketes (pacs.004);
– SEPA maksājuma atsaukuma atteikuma ziņojumu paketes (camt.029).
4.3.3. No klīringa servisa izejošajos failos netiešajam dalībniekam un adresējamā BIC turētājam adresētie ziņojumi tiek ievietoti atsevišķās paketēs.

4.4. Formāts

4.4.1. Obligātā simbolu kopa
Dalībnieki uztur šādu UTF-8 simbolu kopu:
– latīņu alfabēta lielie burti (no A līdz Z);
– latīņu alfabēta mazie burti (no a līdz z);
– cipari;
– simboli – '/', '-', '?', ':', '(', ')', '.', ',', '"', '+';
– tukšuma zīme.
Simbolu kodēšanai izmanto UTF-8 kodējumu, un to atbilstoši norāda XML faila galvenē.

Piemērs
```
<?xml version="1.0" encoding="UTF-8">
```

4.4.2. Latīņu alfabēta burtu ar latviešu valodas diakritiskajām zīmēm izmantošana
4.4.3. Par latīņu alfabēta burtu ar latviešu valodas diakritiskajām zīmēm izmantošanu klīringa servisa dalībnieki slēdz savstarpēju vienošanos.
4.4.4. Latvijas Banka uztur un publicē Latvijas Bankas interneta vietnē sarakstu, kurā norāda tiešā dalībnieka, netiešā dalībnieka un adresējamā BIC turētāja piekrišanu apstrādāt SEPA kredīta pārveduma rīkojumus un SEPA naudas līdzekļu atmaksas rīkojumus, kuros lietoti latīņu alfabēta burti ar latviešu valodas diakritiskajām zīmēm.
4.4.5. Netiešajam dalībniekam un adresējamā BIC turētājam tiek piemērota attiecīgā tiešā dalībnieka izvēle apstrādāt vai neapstrādāt SEPA kredīta pārveduma rīkojumus un SEPA naudas līdzekļu atmaksas rīkojumus, kuros lietoti latīņu alfabēta burti ar latviešu valodas

diakritiskajām zīmēm. Latīņu alfabēta burtus ar latviešu valodas diakritiskajām zīmēm var izmantot tikai maksājumos, kuru adresāti ietverti minētajā sarakstā.

4.4.6. Klīringa serviss pārsūta visus UTF-8 simbolus un neveic pārbaudi, lai noteiktu, kādas simbolu kopas atbalsta katrs dalībnieks.

4.4.7. Dalībniekam ir tiesības noraidīt maksājumu, kurā izmantoti simboli, kas nav uzskaitīti šā apraksta 4.4.1. apakšpunktā, ja dalībnieks nav piekritis to apstrādei.

4.5. Adresācijas lauku lietojums

Maksājuma ziņojumos grupas un faila galvenē ir lauki, kas identificē maksājuma izpildē iesaistītās iestādes un infrastruktūras. Izmanto šādus laukus:

– SndgInst (faila galvenē) – faila sūtītāja iestādes BIC kods;
– RcvgInst (faila galvenē) – faila saņēmēja iestādes BIC kods;
– InstgAgt (grupas galvenē) – paketes iesniedzēja BIC kods. Veicot norēķinu, iestādes ar norādīto BIC kodu kontu debetē;
– InstdAgt (grupas galvenē) – paketes saņēmēja BIC kods. Veicot norēķinu, iestādes ar norādīto BIC kodu kontu kreditē;
– InstgAgt (ziņojumā) – paketes iesniedzēja BIC kods (norāda maksājuma ziņojumos, ko sistēma piegādā maksājuma saņēmējam). (Lauks InstdAgt netiek uzturēts maksājuma ziņojuma līmenī.);
– CdtrAgt – maksājuma ziņojuma saņēmēja iestādes BIC kods. Šis BIC kods tiek izmantots maksājuma ziņojuma maršrutēšanā. (SEPA naudas līdzekļu atmaksas ziņojumos (pacs.004) šajā laukā tiek norādīts sākotnējā maksājuma ziņojuma saņēmēja aģents.)

4.5.1. Lauku lietojums SEPA kredīta pārveduma ziņojumā, ja sūtītājs un saņēmējs ir klīringa servisa tiešais dalībnieks

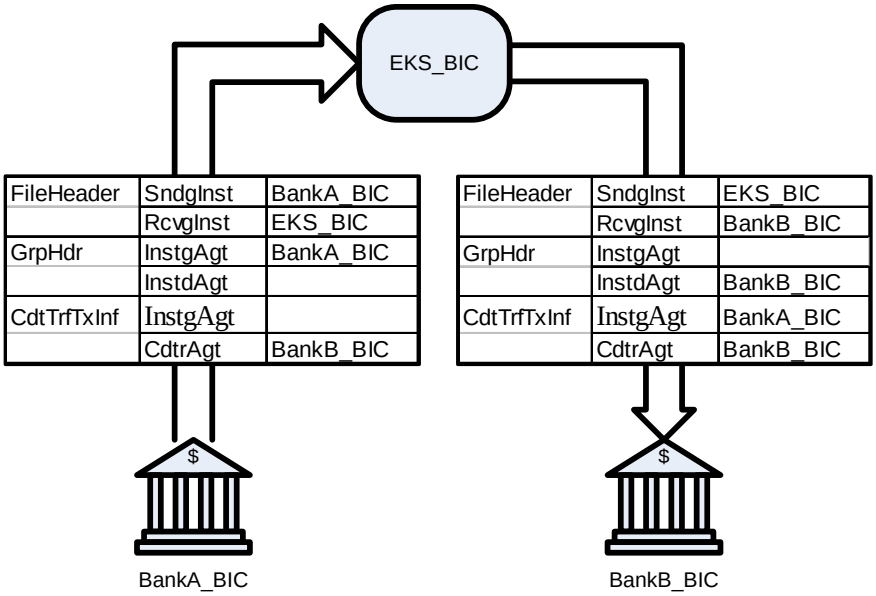

4.5.2. Lauku lietojums SEPA kredīta pārveduma ziņojumā, ja sūtītājs un saņēmējs ir klīringa servisa netiešais dalībnieks vai adresējamā BIC turētājs

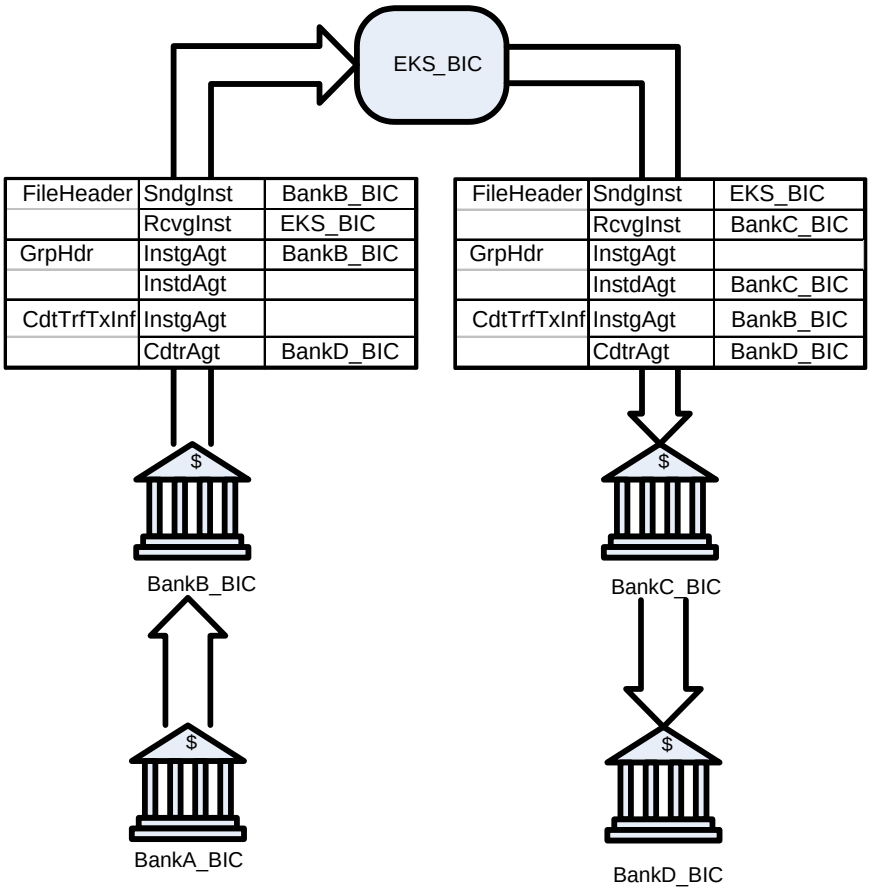

4.5.3. Lauku lietojums maksājuma ziņojuma noraidījuma ziņojumā

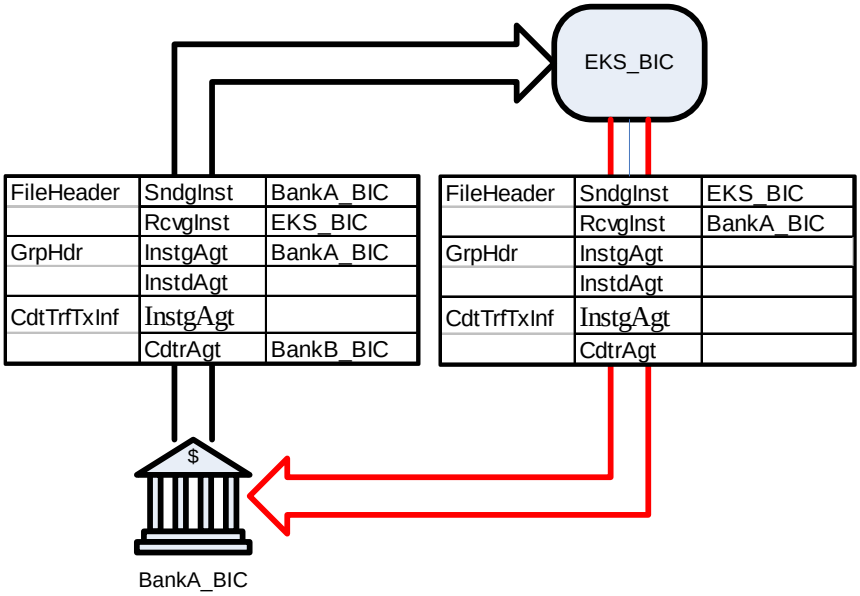

4.5.4. Lauku lietojums SEPA naudas līdzekļu atmaksas ziņojumā

SEPA naudas līdzekļu atmaksas ziņojumos `<CdtrAgt>` laukā tiek norādīts sākotnējā ziņojuma saņēmēja iestādes BIC kods.

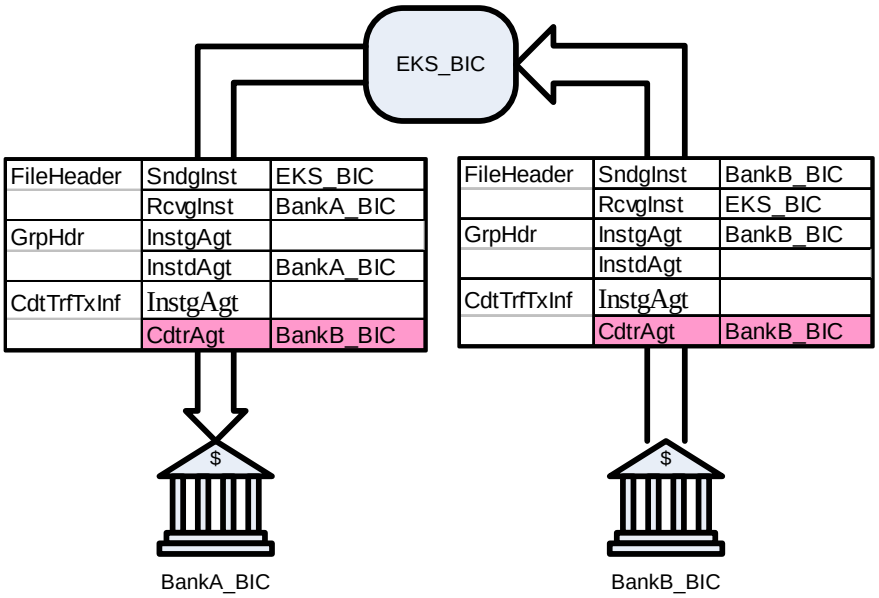

4.5.5. Lauku lietojums SEPA kredīta pārveduma ziņojumā, ja saņēmējs ir STEP2 sistēmas dalībnieks

Lauku lietojums SEPA kredīta pārveduma ziņojumos ir tāds pats, kā sūtot SEPA kredīta pārveduma ziņojumus klīringa servisa dalībniekiem. Klīringa serviss pārbauda, vai saskaņā ar sarakstu ar informāciju par iestādēm, kas sasniedzamas, izmantojot klīringa servisu, `<CdtrAgt>` norādītais BIC kods atbilst iestādei, kas ir STEP2 sistēmas dalībniece. Ja `<CdtrAgt>` norādītais BIC kods atbilst iestādei, kas ir STEP2 sistēmas dalībniece, klīringa serviss SEPA kredīta pārveduma ziņojumu pārsūta STEP2 sistēmai.

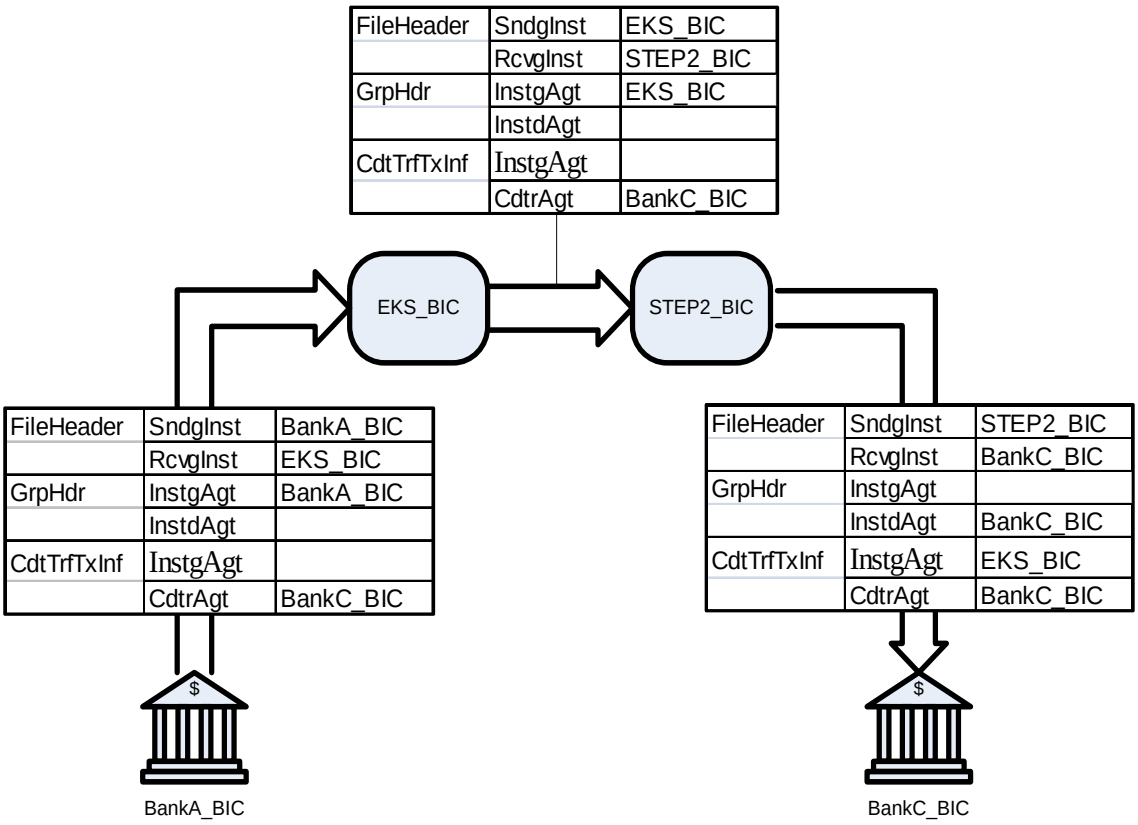

4.6. XML failu galvene

Failu galveni iekļauj failos ar tādu faila tipu, kas paredzēts vairāku ziņojumu nosūtīšanai, t.i.:
PE – maksājumu un naudas līdzekļu atmaksas fails;
informatīvo ziņojumu failiem:
VE – faila un ziņojumu pārbaudes rezultātu fails;
UE – no klīringa izslēgto maksājumu noraidījumu fails;
FE – maksājumu pārcelšanas fails.

Uz klīringa servisu sūtāmo un no klīringa servisa saņemto maksājumu un naudas līdzekļu atmaksas failu galvenes atšķiras.

4.6.1. Uz klīringa servisu sūtāmā maksājumu un naudas līdzekļu atmaksas faila galvene

Nr. p.k.	Statuss [1]	Elementa nosaukums	XML elements	Formāts[2]	Apraksts
1.	O	Sūtītāja iestāde	SndgInst	4!a2!a2!c	Faila sūtītāja BIC kods.
2.	O	Saņēmēja iestāde	RcvgInst	4!a2!a2!c	Latvijas Bankas BIC kods.
3.	O	Faila reference	FileRef	16!c	Sūtītāja faila reference.
4.	O	Servisa identifikators	SrvcId	3!a	Jālieto kods "SCT".
5.	O	Testa pazīme	TstCode	1!a	Jālieto kods "T" testa vai "P" ekspluatācijas vidē.
6.	O	Faila tips	FType	3!a	Jālieto kods "ICF" (no klīringa servisa saņemtajos maksājumu failos tiek lietots kods "SCF").
7.	O	Faila datums un laiks	FDtTm	ISODateTime	Faila izveidošanas datums un laiks.
8.	O	pacs.008 pakešu skaits	NumCTBlk	8n	SEPA kredīta pārveduma ziņojumu pakešu skaits failā.
9.	O	camt.056 pakešu skaits	NumPCRBlk	8n	SEPA maksājuma atsaukuma ziņojumu pakešu skaits failā.
10.	O	pacs.004 pakešu skaits	NumRFRBlk	8n	SEPA naudas līdzekļu atmaksas ziņojumu pakešu skaits failā.
11.	O	camt.029 pakešu skaits	NumROIBlk	8n	SEPA maksājuma atsaukuma atteikuma ziņojumu pakešu skaits failā

[1] Lauku aizpildīšanas apzīmējumi šeit un tālāk ir šādi:
O – obligāti aizpildāms;
N – nav obligāti aizpildāms.

[2] Lauku formātiem izmantotie apzīmējumi šeit un tālāk ir šādi:
n – cipari (no 0 līdz 9);
a – latīņu alfabēta lielie burti (no A līdz Z);
c – latīņu alfabēta lielie burti un cipari;
x – jebkurš simbols, kas atbilst šā apraksta 4.4. punkta prasībām.
Lauka garuma apzīmējumi:
nn – maksimālais lauka garums (minimālais – 1);
nn! – fiksēts lauka garums, piemēram, 3!.
Datuma un laika apzīmējumi:
ISODate – YYYY-MM-DD;
ISODateTime – YYYY-MM-DDThh:mm:ss (daļa Thh:mm:ss nav obligāta).

4.6.2. No klīringa servisa saņemtā maksājumu un naudas līdzekļu atmaksas faila galvene

Nr. p.k.	Statuss	Elementa nosaukums	XML elements	Formāts	Apraksts
1.	O	Sūtītāja iestāde	SndgInst	4!a2!a2!c	Latvijas Bankas BIC kods.
2.	O	Saņēmēja iestāde	RcvgInst	4!a2!a2!c	Faila saņēmēja BIC kods.
3.	O	Servisa identifikators	SrvcId	3!a	Jālieto kods "SCT".
4.	O	Testa pazīme	TstCode	1!a	Jālieto kods "T" testa vai "P" ekspluatācijas vidē.
5.	O	Faila tips	FType	3!a	No klīringa servisa saņemtajos maksājumu failos tiek lietots kods "SCF".
6.	O	Faila reference	FileRef	16!c	Sūtītāja faila reference.
7.	O	Maršrutēšanas indikators	RoutingInd	3!a	Jālieto kods "ALL".
8.	O	Faila valutēšanas datums	FileBusDt	ISODate	Faila valutēšanas datums.
9.	O	Cikla numurs	FileCycleNo	2!n	Cikls, kurā klīringa serviss izveidoja šo failu.

4.6.3. Faila un ziņojumu pārbaudes rezultātu faila galvene

Nr. p.k.	Statuss	Elementa nosaukums	XML elements	Formāts	Apraksts
1.	O	Sūtītāja iestāde	SndgInst	4!a2!a2!c	Latvijas Bankas BIC kods.
2.	O	Saņēmēja iestāde	RcvgInst	4!a2!a2!c	Faila saņēmēja BIC kods.
3.	O	Servisa identifikators	SrvcId	3!a	Jālieto kods "SCT".
4.	O	Testa pazīme	TstCode	1!a	Jālieto kods "T" testa vai "P" ekspluatācijas vidē.
5.	O	Faila tips	FType	3!a	Jālieto kods "CVF".
6.	O	Faila reference	FileRef	16!c	Sūtītāja faila reference.
7.	O	Faila datums un laiks	FileDtTm	ISODateTime	Faila izveidošanas datums un laiks
8.	N	Sākotnējā faila reference	OrigFRef	16c	
9.	O	Sākotnējā faila nosaukums	OrigFName	32x	Sākotnējā faila nosaukums.
10.	N	Sākotnējā faila datums un laiks	OrigDtTm	ISODateTime	Sākotnējā faila izveidošanas datums un laiks.
11.	O	Faila apstiprināšana vai noraidīšanas iemesls	FileRjctRsn	3!c	Atļauts lietot tikai norādītos kodus (11. tabula).
12.	O	Faila valutēšanas datums	FileBusDt	ISODate	Faila valutēšanas datums.
13.	O	Faila cikla numurs	FileCycleNo	2!n	Cikls, kurā fails izveidots.

4.6.4. No klīringa izslēgto maksājumu noraidījumu faila galvene

Nr. p.k.	Statuss	Elementa nosaukums	XML elements	Formāts	Apraksts
1.	O	Sūtītāja iestāde	SndgInst	4!a2!a2!c	Latvijas Bankas BIC kods.
2.	O	Saņēmēja iestāde	RcvgInst	4!a2!a2!c	Faila saņēmēja BIC kods.
3.	O	Servisa identifikators	SrvcId	3!a	Jālieto kods "SCT".
4.	O	Testa pazīme	TstCode	1!a	Jālieto kods "T" testa vai "P" ekspluatācijas vidē.
5.	O	Faila tips	FType	3!a	Jālieto kods "CCF".
6.	O	Faila reference	FileRef	16c	Sūtītāja faila reference.
7.	O	Faila datums un laiks	FileDtTm	ISODateTime	Faila izveidošanas datums un laiks.
8.	O	Faila valutēšanas datums	FileBusDt	ISODate	Faila valutēšanas datums.
9.	O	Faila cikla numurs	FileCycleNo	2!n	Cikls, kurā fails izveidots.

4.6.5. Maksājumu pārcelšanas faila galvene

Nr. p.k.	Status s	Elementa nosaukums	XML elements	Formāts	Apraksts
1.	O	Sūtītāja iestāde	SndgInst	4!a2!a2!c	Latvijas Bankas BIC kods.
2.	O	Saņēmēja iestāde	RcvgInst	4!a2!a2!c	Faila saņēmēja BIC kods.
3.	O	Servisa identifikators	SrvcId	3!a	Jālieto kods "SCT".
4.	O	Testa pazīme	TstCode	1!a	Jālieto kods "T" testa vai "P" ekspluatācijas vidē.
5.	O	Faila tips	FType	3!a	Jālieto kods "PCF".
6.	O	Faila reference	FileRef	16c	Sūtītāja faila reference.
7.	O	Faila datums un laiks	FileDtTm	ISODateTime	Faila izveidošanas datums un laiks.
8.	O	Faila valutēšanas datums	FileBusDt	ISODate	Faila valutēšanas datums.
9.	O	Faila cikla numurs	FileCycleNo	2!n	Cikls, kurā fails izveidots.

4.6.6. Brīdinājuma faila galvene

Tiek lietota tikai gadījumos, kad brīdinājuma fails satur pacs.002 ziņojumus.

Nr. p.k.	Statuss	Elementa nosaukums	XML elements	Formāts	Apraksts
1.	O	Sūtītāja iestāde	SndgInst	4!a2!a2!c	Latvijas Bankas BIC kods.
2.	O	Saņēmēja iestāde	RcvgInst	4!a2!a2!c	Faila saņēmēja BIC kods.
3.	O	Servisa identifikators	SrvcId	3!a	Jālieto kods "SCT".
4.	O	Testa pazīme	TstCode	1!a	Jālieto kods "T" testa vai "P" ekspluatācijas vidē.
5.	O	Faila tips	FType	3!a	Jālieto kods "RCF".
6.	O	Faila reference	FileRef	16c	Sūtītāja faila reference.
7.	O	Faila datums un laiks	FileDtTm	ISODateTime	Faila izveidošanas datums un laiks.
8.	O	Faila valutēšanas datums	FileBusDt	ISODate	Faila valutēšanas datums.
9.	O	Faila cikla numurs	FileCycleNo	2!n	Cikls, kurā fails izveidots.

5. Maksājuma ziņojumu sagatavošana

5.1. Ziņojumu sagatavošanas vispārīgās prasības

5.1.1. Ziņojumi sagatavojami saskaņā ar SEPA kredīta pārvedumu shēmas rokasgrāmatu *(SEPA Credit transfer scheme rulebook version 7.0)*, SEPA kredīta pārvedumu shēmas starpbanku ieviešanas vadlīnijām *(SEPA Credit Transfer Scheme Inter-Bank Implementation Guidelines v7.0)* un finanšu pakalpojumu ziņojumapmaiņas standarta ISO 20022 XML (tālāk tekstā – ISO 20022) ziņojumu standartiem.

5.1.2. Lietotie termini

Banka – finanšu iestāde, kura piedalās SEPA kredīta pārvedumu veikšanā, t.i., iesniedz vai saņem maksājumu failus, ir maksātāja banka vai saņēmēja banka.

Maksātāja banka – finanšu iestāde, kurā atrodas maksātāja konts un kura no maksātāja saņem maksājuma rīkojumu un nosūta SEPA kredīta pārveduma ziņojumu ar informāciju, kas saņemta no maksātāja.

Saņēmēja banka – finanšu iestāde, kurā atrodas maksājuma saņēmēja konts un kura saņem SEPA kredīta pārveduma ziņojumu un ieskaita naudas līdzekļus maksājuma saņēmēja kontā atbilstoši ziņojumā norādītajai informācijai.

Maksātājs – klients, kurš iniciē kredīta pārvedumu un kura konts tiek debetēts.

Maksājuma saņēmējs – klients, kura kontā tiek ieskaitīti SEPA kredīta pārveduma ziņojumā norādītie naudas līdzekļi.

5.2. SEPA kredīta pārveduma ziņojumu sagatavošana

SEPA kredīta pārveduma ziņojumu sagatavo, balstoties uz ISO 20022 pacs.008.001.02 ziņojumu, un iekļauj maksājumu un naudas līdzekļu atmaksas failā.

5.2.1. Paketes (grupas) galvene

ISO numurs	Lieto-jums[1]	Elements	Apraksts	Saite uz formātu[2]	Papildu nosacījumi
1.0	[1..1]	<GrpHdr>	SEPA kredīta pārveduma ziņojumu paketes informācija		
1.1	[1..1]	<MsgId>	Paketes identifikators	X	
1.2	[1..1]	<CreDtTm>	Paketes izveidošanas datums un laiks	X	
1.4	[1..1]	<NbOfTxs>	SEPA kredīta pārveduma ziņojumu skaits paketē	X	Jāatbilst visu SEPA kredīta pārveduma ziņojumu skaitam paketē.
1.6	[1..1]	<TtlIntrBkSttlmAmt>	SEPA kredīta pārveduma ziņojumu summa paketē	X	Jāatbilst visu SEPA kredīta pārveduma ziņojumu summai paketē.
1.7	[1..1]	<IntrBkSttlmDt>	Valutēšanas datums	X	
1.8	[1..1]	<SttlmInf>			
1.9	[1..1]	<SttlmMtd>	Norēķina metode	X	Jālieto kods "CLRG".
1.11	[1..1]	<ClrSys>			
1.13	[1..1]	<Prtry>	Klīringa sistēmas apzīmējums	X	Jālieto kods "EKS".
1.32	[0..1]	<InstgAgt>	Paketes sūtītājs		Obligāti jābūt norādītam uz klīringa servisu sūtāmajos failos. Nevar lietot no klīringa servisa izejošajos failos.
6.1.0	[1..1]	<FinInstnId>			
6.1.1	[1..1]	<BIC>	Paketes sūtītāja BIC kods	X	
1.33	[0..1]	<InstdAgt>	Paketes saņēmējs		Obligāti jābūt norādītam no klīringa servisa izejošajos failos. Nevar lietot uz klīringa servisu sūtāmajos failos.
6.1.0	[1..1]	<FinInstnId>			
6.1.1	[1..1]	<BIC>	Paketes saņēmēja BIC kods	X	

[1] Šeit un tālāk lietojums attiecas tikai uz konkrēto elementu, pakārtoti elementi (arī obligāti lietojami) jālieto tikai tad, ja tiek lietots augstāk stāvošais elements.
[0..1] – elements nav obligāts, bet var tikt lietots ne vairāk kā vienu reizi;
[1..1] – obligāti jālieto tieši viens šāds elements;
[1..n] – jālieto viens vai vairāki šādi elementi;
{Or/Or} – obligāti jālieto viens no abiem elementiem.
[2] Saite uz formātu darbojas tikai dokumenta elektroniskajā versijā. Formāti aprakstīti šā apraksta 5.11. apakšpunktā atbilstoši ISO numuram un ziņojuma tipam.

5.2.2. SEPA kredīta pārveduma ziņojums

ISO numurs	Lieto-jums	Elements	Apraksts	Saite uz formātu	Papildu nosacījumi
2.0	[1..n]	<CdtTrfTxInf>	SEPA kredīta pārveduma transakcijas informācija		Paketē jābūt vismaz vienam ziņojumam.
2.1	[1..1]	<PmtId>	Maksājuma identificēšana		
2.2	[0..1]	<InstrId>	Instrukcijas identifikators	X	Piešķir instruējošais aģents (paketes sūtītājs).
2.3	[1..1]	<EndToEndId>	Maksātāja piešķirts identifikators	X	Ja nav pieejams, jālieto vērtība "NOTPROVIDED".
2.4	[1..1]	<TxId>	Transakcijas identifikators	X	Piešķir iestāde, kurā ir maksātāja konts.
2.6	[1..1]	<PmtTpInf>	Informācija par maksājuma tipu		Obligāti jābūt katrā ziņojumā.
2.9	[1..1]	<SvcLvl>	Servisa līmenis		Obligāts.
2.10	[1..1]	<Cd>	Kods	X	Jālieto kods "SEPA".
2.12	[0..1]	<LclInstrm>	Informācija par banku savienības lokālajiem instrumentiem		Lieto, ja maksātāja banka un saņēmēja banka savstarpēji vienojušās.
2.13	{Or	<Cd>		X	Atļauts lietot tikai ISO 20022 noteiktos kodus (1. tabula). Nevar lietot kopā ar 2.14.
2.14	Or}	<Prtry>		X	Nevar lietot kopā ar 2.13.
2.15	[0..1]	<CtgyPurp>	Kategorijas kods		
2.16	{Or	<Cd>		X	Atļauts lietot tikai ISO 20022 noteiktos kodus (2. tabula). Nevar lietot kopā ar 2.17.
2.17	Or}	<Prtry>		X	Nevar lietot kopā ar 2.16.
2.18	[1..1]	<IntrBkSttlmAmt>	Starpbanku maksājuma summa	X	
2.33	[1..1]	<ChrgBr>	Komisijas maksātājs	X	Atļauts tikai kods "SLEV".
2.39	[0..1]	<InstgAgt>	Instruējošais aģents		Dalībnieks, kurš iesniedzis šo maksājumu klīringa servisam. Obligāti jābūt

					norādītam no klīringa servisa izejošajos failos. Nevar lietot uz klīringa servisu sūtāmajos failos.
6.1.0	[1..1]	<FinInstnId>	Finanšu institūcijas identifikācija		
6.1.1	[1..1]	<BIC>	BIC kods	X	Atļauta tikai BIC koda lietošana.
2.47	[0..1]	<UltmtDbtr>	Galamaksātājs		
9.1.0	[0..1]	<Nm>	Nosaukums	X	
9.1.12	[0..1]	<Id>	Identifikators		
9.1.13	{Or	<OrgId>	Organizācijas identifikācija		Nevar lietot kopā ar 9.1.21.
9.1.14	{Or	<BICOrBEI>	BIC kods vai BEI kods	X	Nevar lietot kopā ar 9.1.15.
9.1.15	Or}	<Othr>	Cits identifikācijas veids		Nevar lietot kopā ar 9.1.14.
9.1.16	[1..1]	<Id>	Identifikators	X	
9.1.17	[0..1]	<SchmeNm>	Shēmas nosaukums		
9.1.18	{Or	<Cd>	Shēmas nosaukuma kods	X	Atļauts lietot tikai ISO 20022 noteiktos kodus (3. tabula). Nevar lietot kopā ar 9.1.19.
9.1.19	Or}	<Prtry>	Shēmas nosaukums	X	Nevar lietot kopā ar 9.1.18.
9.1.20	[0..1]	<Issr>	Identifikatora piešķīrējs	X	
9.1.21	Or}	<PrvtId>	Privātpersonas identifikācija		Nevar lietot kopā ar 9.1.13.
9.1.22	{Or	<DtAndPlcOfBirth>	Dzimšanas vieta un datums		Nevar lietot kopā ar 9.1.27.
9.1.23	[1..1]	<BirthDt>	Dzimšanas datums	X	
9.1.24	[0..1]	<PrvcOfBirth>	Dzimšanas province	X	
9.1.25	[1..1]	<CityOfBirth>	Dzimšanas pilsēta	X	
9.1.26	[1..1]	<CtryOfBirth>	Dzimšanas valsts	X	Atļauts lietot tikai ISO 3166 Alpha-2 kodus.
9.1.27	Or}	<Othr>	Cits identifikācijas veids		Nevar lietot kopā ar 9.1.22.
9.1.28	[1..1]	<Id>	Identifikators	X	
9.1.29	[0..1]	<SchmeNm>	Shēmas nosaukums		
9.1.30	{Or	<Cd>	Shēmas nosaukuma kods	X	Atļauts lietot tikai ISO 20022 noteiktos kodus (4. tabula). Nevar lietot kopā ar 9.1.31.
9.1.31	Or}	<Prtry>	Shēmas nosaukums	X	Nevar lietot kopā ar 9.1.30.
9.1.32	[0..1]	<Issr>	Identifikatora piešķīrējs	X	
2.49	[1..1]	<Dbtr>	Maksātājs		
9.1.0	[1..1]	<Nm>	Maksātāja nosaukums	X	Obligāts.
9.1.1	[0..1]	<PstlAdr>	Adrese		

9.1.10	[0..1]	<Ctry>	Valsts	X	Atļauts lietot tikai ISO 3166 Alpha-2 kodus.
9.1.11	[0..2]	<AdrLine>	Adreses rinda	X	Atļautas ne vairāk kā divas rindas.
9.1.12	[0..1]	<Id>	Identifikācija		
9.1.13	{Or	<OrgId>	Organizācijas identifikācija		Nevar lietot kopā ar 9.1.21.
9.1.14	{Or	<BICOrBEI>	BIC kods vai BEI kods	X	Nevar lietot kopā ar 9.1.15.
9.1.15	Or}	<Othr>	Cits identifikācijas veids		Nevar lietot kopā ar 9.1.14.
9.1.16	[1..1]	<Id>	Identifikators	X	
9.1.17	[0..1]	<SchmeNm>	Shēmas nosaukums		
9.1.18	{Or	<Cd>	Shēmas nosaukuma kods	X	Atļauts lietot tikai ISO 20022 noteiktos kodus (3. tabula). Nevar lietot kopā ar 9.1.19.
9.1.19	Or}	<Prtry>	Shēmas nosaukums	X	Nevar lietot kopā ar 9.1.18.
9.1.20	[0..1]	<Issr>	Identifikatora piešķīrējs	X	
9.1.21	Or}	<PrvtId>	Privātpersonas identifikācija		Nevar lietot kopā ar 9.1.13.
9.1.22	{Or	<DtAndPlcOfBirth>	Dzimšanas vieta un datums		Nevar lietot kopā ar 9.1.27.
9.1.23	[1..1]	<BirthDt>	Dzimšanas datums	X	
9.1.24	[0..1]	<PrvcOfBirth>	Dzimšanas province	X	
9.1.25	[1..1]	<CityOfBirth>	Dzimšanas pilsēta	X	
9.1.26	[1..1]	<CtryOfBirth>	Dzimšanas valsts	X	Atļauts lietot tikai ISO 3166 Alpha-2 kodus.
9.1.27	Or}	<Othr>	Cits identifikācijas veids		Nevar lietot kopā ar 9.1.22.
9.1.28	[1..1]	<Id>	Identifikators	X	
9.1.29	[0..1]	<SchmeNm>	Shēmas nosaukums		
9.1.30	{Or	<Cd>	Shēmas nosaukuma kods	X	Atļauts lietot tikai ISO 20022 noteiktos kodus (4. tabula). Nevar lietot kopā ar 9.1.31.
9.1.31	Or}	<Prtry>	Shēmas nosaukums	X	Nevar lietot kopā ar 9.1.30.
9.1.32	[0..1]	<Issr>	Identifikatora piešķīrējs	X	
2.50	[1..1]	<DbtrAcct>	Maksātāja konts		Obligāts.
1.1.0	[1..1]	<Id>	Maksātāja konta identifikācija		
1.1.1	[1..1]	<IBAN>	IBAN	X	
2.51	[1..1]	<DbtrAgt>	Maksātāja banka		Atļauta tikai BIC koda lietošana.
6.1.0	[1..1]	<FinInstnId>	Finanšu institūcijas identifikācija		
6.1.1	[1..1]	<BIC>	BIC kods	X	Norādītajam BIC kodam jābūt pieejamam maršrutēšanas tabulā.

2.53	[1..1]	<CdtrAgt>	Saņēmēja banka		Atļauta tikai BIC koda lietošana.
6.1.0	[1..1]	<FinInstnId>	Finanšu institūcijas identifikācija		
6.1.1	[1..1]	<BIC>	BIC kods	X	Norādītajam BIC kodam jābūt pieejamam maršrutēšanas tabulā.
2.55	[1..1]	<Cdtr>	Maksājuma saņēmējs		
9.1.0	[1..1]	<Nm>	Maksājuma saņēmēja nosaukums	X	Obligāts.
9.1.1	[0..1]	<PstlAdr>	Adrese		
9.1.10	[0..1]	<Ctry>	Valsts	X	Atļauts lietot tikai ISO 3166 Alpha-2 kodus.
9.1.11	[0..2]	<AdrLine>	Adreses rinda	X	Atļautas ne vairāk kā divas rindas.
9.1.12	[0..1]	<Id>	Identifikācija		
9.1.13	{Or	<OrgId>	Organizācijas identifikācija		Nevar lietot kopā ar 9.1.21.
9.1.14	{Or	<BICOrBEI>	BIC kods vai BEI kods	X	Nevar lietot kopā ar 9.1.15.
9.1.15	Or}	<Othr>	Cits identifikācijas veids		Nevar lietot kopā ar 9.1.14.
9.1.16	[1..1]	<Id>	Identifikators	X	
9.1.17	[0..1]	<SchmeNm>	Shēmas nosaukums		
9.1.18	{Or	<Cd>	Shēmas nosaukuma kods	X	Atļauts lietot tikai ISO 20022 noteiktos kodus (3. tabula). Nevar lietot kopā ar 9.1.19.
9.1.19	Or}	<Prtry>	Shēmas nosaukums	X	Nevar lietot kopā ar 9.1.18.
9.1.20	[0..1]	<Issr>	Identifikatora piešķīrējs	X	
9.1.21	Or}	<PrvtId>	Privātpersonas identifikācija		Nevar lietot kopā ar 9.1.13.
9.1.22	{Or	<DtAndPlcOfBirth>	Dzimšanas vieta un datums		Nevar lietot kopā ar 9.1.27.
9.1.23	[1..1]	<BirthDt>	Dzimšanas datums	X	
9.1.24	[0..1]	<PrvcOfBirth>	Dzimšanas province	X	
9.1.25	[1..1]	<CityOfBirth>	Dzimšanas pilsēta	X	
9.1.26	[1..1]	<CtryOfBirth>	Dzimšanas valsts	X	Atļauts lietot tikai ISO 3166 Alpha-2 kodus.
9.1.27	Or}	<Othr>	Cits identifikācijas veids		Nevar lietot kopā ar 9.1.22.
9.1.28	[1..1]	<Id>	Identifikators	X	
9.1.29	[0..1]	<SchmeNm>	Shēmas nosaukums		
9.1.30	{Or	<Cd>	Shēmas nosaukuma kods	X	Atļauts lietot tikai ISO 20022 noteiktos kodus (4. tabula). Nevar lietot kopā ar 9.1.31.
9.1.31	Or}	<Prtry>	Shēmas nosaukums	X	Nevar lietot kopā ar 9.1.30.
9.1.32	[0..1]	<Issr>	Identifikatora piešķīrējs	X	

2.56	[1..1]	<CdtrAcct>	Maksājuma saņēmēja konts		Obligāts.
1.1.0	[1..1]	<Id>	Maksājuma saņēmēja konta identifikācija		
1.1.1	[1..1]	<IBAN>	IBAN	X	
2.57	[0..1]	<UltmtCdtr>	Galasaņēmējs		
9.1.0	[0..1]	<Nm>	Nosaukums	X	
9.1.12	[0..1]	<Id>	Identifikācija		
9.1.13	{Or	<OrgId>	Organizācijas identifikācija		Nevar lietot kopā ar 9.1.21.
9.1.14	{Or	<BICOrBEI>	BIC kods vai BEI kods	X	Nevar lietot kopā ar 9.1.15.
9.1.15	Or}	<Othr>	Cits identifikācijas veids		Nevar lietot kopā ar 9.1.14.
9.1.16	[1..1]	<Id>	Identifikators	X	
9.1.17	[0..1]	<SchmeNm>	Shēmas nosaukums		
9.1.18	{Or	<Cd>	Shēmas nosaukuma kods	X	Atļauts lietot tikai ISO 20022 noteiktos kodus (3. tabula). Nevar lietot kopā ar 9.1.19.
9.1.19	Or}	<Prtry>	Shēmas nosaukums	X	Nevar lietot kopā ar 9.1.18.
9.1.20	[0..1]	<Issr>	Identifikatora piešķīrējs	X	
9.1.21	Or}	<PrvtId>	Privātpersonas identifikācija		Nevar lietot kopā ar 9.1.13.
9.1.22	{Or	<DtAndPlcOfBirth>	Dzimšanas vieta un datums		Nevar lietot kopā ar 9.1.27.
9.1.23	[1..1]	<BirthDt>	Dzimšanas datums	X	
9.1.24	[0..1]	<PrvcOfBirth>	Dzimšanas province	X	
9.1.25	[1..1]	<CityOfBirth>	Dzimšanas pilsēta	X	
9.1.26	[1..1]	<CtryOfBirth>	Dzimšanas valsts	X	Atļauts lietot tikai ISO 3166 Alpha-2 kodus.
9.1.27	Or}	<Othr>	Cits identifikācijas veids		Nevar lietot kopā ar 9.1.22.
9.1.28	[1..1]	<Id>	Identifikators	X	
9.1.29	[0..1]	<SchmeNm>	Shēmas nosaukums		
9.1.30	{Or	<Cd>	Shēmas nosaukuma kods	X	Atļauts lietot tikai ISO 20022 noteiktos kodus (4. tabula). Nevar lietot kopā ar 9.1.31.
9.1.31	Or}	<Prtry>	Shēmas nosaukums	X	Nevar lietot kopā ar 9.1.30.
9.1.32	[0..1]	<Issr>	Identifikatora piešķīrējs	X	
2.64	[0..1]	<Purp>	Maksājuma mērķis		
2.65	[1..1]	<Cd>	Maksājuma mērķa ISO kods	X	Atļauts lietot tikai ISO 20022 noteiktos kodus (5. tabula).
2.75	[0..1]	<RmtInf>	Informācija saņēmējam		Atļauts lietot tikai 2.76 vai 2.77.

2.76	{Or	├─ <Ustrd>	Nestrukturēta	X	Nevar lietot kopā ar 2.77.
2.77	Or}	└─┬ <Strd>	Strukturēta		Nevar lietot kopā ar 2.76. Tikai viens eksemplārs ar maksimālo garumu 140.
2.97	[0..1]	└─┬ <CdtrRefInf>	Saņēmēja maksājuma identifikators		
2.98	[1..1]	│ ├─┬ <Tp>	Saņēmēja maksājuma identifikatora tips		
2.99	[1..1]	│ │ ├─┬ <CdOrPrtry>			
2.100	[1..1]	│ │ │ └─ <Cd>	Saņēmēja maksājuma identifikatora tipa kods	X	Atļauts lietot tikai kodu "SCOR". Atļauts lietot tikai kopā ar 2.103.
2.102	[0..1]	│ │ └─ <Issr>	Saņēmēja maksājuma identifikatora tipa izsniedzējs	X	
2.103	[1..1]	│ └─ <Ref>	Saņēmēja piešķirta maksājuma reference	X	Atļauts lietot tikai kopā ar 2.100.

5.3. SEPA naudas līdzekļu atmaksas ziņojuma sagatavošana

SEPA naudas līdzekļu atmaksas ziņojumu sagatavo, balstoties uz ISO 20022 pacs.004.001.02 ziņojumu, un iekļauj maksājumu un naudas līdzekļu atmaksas failā.

5.3.1. Paketes (grupas) galvene

ISO numurs	Lieto-jums	Elements	Apraksts	Saite uz formātu	Papildu nosacījumi
1.0	[1..1]	└─┬ <GrpHdr>	SEPA naudas līdzekļu atmaksas ziņojumu paketes informācija		
1.1	[1..1]	│ ├─ <MsgId>	Paketes identifikators	X	
1.2	[1..1]	│ ├─ <CreDtTm>	Paketes izveidošanas datums un laiks	X	
1.7	[1..1]	│ ├─ <NbOfTxs>	SEPA naudas līdzekļu atmaksas ziņojumu skaits paketē	X	Jāatbilst visu SEPA naudas līdzekļu atmaksas ziņojumu skaitam paketē.
1.10	[1..1]	│ ├─<TtlRtrdIntrBkSttlmAmt>	SEPA naudas līdzekļu atmaksas ziņojumu summa paketē	X	Jāatbilst visu SEPA naudas līdzekļu atmaksas ziņojumu summai paketē.
1.11	[1..1]	│ ├─ <IntrBkSttlmDt>	Valutēšanas datums	X	
1.12	[1..1]	│ ├─┬ <SttlmInf>			
1.13	[1..1]	│ │ ├─ <SttlmMtd>	Norēķina metode	X	Jālieto kods "CLRG".

1.15	[1..1]	<ClrSys>			
1.17	[1..1]	<Prtry>	Klīringa sistēmas apzīmējums	X	Jālieto kods "EKS".
1.24	[0..1]	<InstgAgt>	Paketes sūtītājs		Obligāti jābūt norādītam uz klīringa servisu sūtāmajos failos. Nevar lietot no klīringa servisa izejošajos failos.
6.1.0	[1..1]	<FinInstnId>			
6.1.1	[1..1]	<BIC>	Paketes sūtītāja BIC kods	X	
1.25	[0..1]	<InstdAgt>	Paketes saņēmējs		Obligāti jābūt norādītam no klīringa servisa izejošajos failos. Nevar lietot uz klīringa servisu sūtāmajos failos.
6.1.0	[1..1]	<FinInstnId>			
6.1.1	[1..1]	<BIC>	Paketes saņēmēja BIC kods	X	

5.3.2. SEPA naudas līdzekļu atmaksas ziņojums

ISO numurs	Lieto-jums	Elements	Apraksts	Saite uz formātu	Papildu nosacījumi
3.0	[1..n]	<TxInf>	Transakcijas informācija		
3.1	[1..1]	<RtrId>	SEPA naudas līdzekļu atmaksas ziņojuma identifikators	X	
3.2	[1..1]	<OrgnlGrpInf>	Sākotnējās ziņojumu paketes informācija		
3.3	[1..1]	<OrgnlMsgId>	Sākotnējās ziņojumu paketes identifikators	X	
3.4	[1..1]	<OrgnlMsgNmId>	Sākotnējā ziņojuma tipa identifikators	X	Uz klīringa servisu sūtāmajos failos atļauts tikai kods "pacs.008". No klīringa servisa izejošajos failos atļauti kodi "pacs.008" un "pacs.004".
3.6	[0..1]	<OrgnlInstrId>	Sākotnējā ziņojuma instrukcijas identifikators	X	
3.7	[1..1]	<OrgnlEndToEndId>	Sākotnējā ziņojuma maksātāja piešķirts identifikators	X	
3.8	[1..1]	<OrgnlTxId>	Sākotnējā ziņojuma transakcijas identifikators	X	Ja tiek nosūtīts atpakaļ pacs.004, tad <RtrId> vērtība no atpakaļ nosūtāmā ziņojuma.
3.10	[1..1]	<OrgnlIntrBkSttlmAmt>	Sākotnējā ziņojuma summa	X	

3.11	[1..1]	<RtrdIntrBkSttlmAmt>	Atmaksājamā summa	X	Sk. papildu nosacījumus pie formāta.
3.13	[0..1]	<RtrdInstdAmt>	Atmaksājamā summa pirms komisijas maksu atskaitīšanas	X	Jālieto, ja tiek lietots 3.17.; var lietot tikai atbildē uz atsaukšanas pieprasījumu.
3.16	[0..1]	<ChrgBr>	Komisijas maksātājs	X	Atļauts tikai kods "SLEV".
3.17	[0..1]	<ChrgsInf>	Komisijas maksas informācija		Atļauts tikai ziņojumos, kas ir atbilde uz SEPA maksājuma atsaukumu.
3.18	[1..1]	<Amt>	Komisijas maksa	X	
3.19	[1..1]	<Pty>	Dalībnieks, kas atskaita komisijas maksu		
6.1.0	[1..1]	<FinInstnId>			
6.1.1	[1..1]	<BIC>	BIC kods	X	
3.20	[0..1]	<InstgAgt>	Paketes sūtītājs		Obligāti jābūt norādītam no klīringa servisa izejošajos failos. Nevar lietot uz klīringa servisu sūtāmajos failos.
6.1.0	[1..1]	<FinInstnId>			
6.1.1	[1..1]	<BIC>	Paketes sūtītāja BIC kods	X	
3.22	[1..1]	<RtrRsnInf>	Atmaksas informācija		
3.23	[1..1]	<Orgtr>	Atmaksas iniciatora informācija		
9.1.0	{Or	<Nm>	Atmaksas iniciatora nosaukums, ja atmaksas iniciators ir klients	X	Nevar lietot kopā ar 9.1.12.
9.1.12	Or}	<Id>	Atmaksas iniciatora identifikators, ja atmaksas iniciatore ir banka		Nevar lietot kopā ar 9.1.0.
9.1.13	[1..1]	<OrgId>			
9.1.14	[1..1]	<BICOrBEI>	Atmaksas iniciatora BIC kods	X	
3.24	[1..1]	<Rsn>	Atmaksas iemesls		
3.25	[1..1]	<Cd>	Atmaksas iemesla kods	X	Atļauts lietot tikai noteiktos kodus (6. tabula).
3.27	[0..1]	<AddtlInf>	Papildu informācija	X	Atļauts tikai ziņojumos, kas ir atbilde uz SEPA maksājuma atsaukumu. Šajā gadījumā tas ir obligāts un aizpildāms ar atsaukuma ziņojuma referenci.
3.28	[1..1]	<OrgnlTxRef>	Informācija no sākotnējā ziņojuma		
3.35	[1..1]	<IntrBkSttlmDt>	Valutēšanas datums	X	
3.39	[1..1]	<SttlmInf>			
3.40	[1..1]	<SttlmMtd>	Norēķina metode	X	Jālieto kods "CLRG".
3.51	[1..1]	<PmtTpInf>			

3.54	[1..1]	<SvcLvl>	Servisa līmenis		
3.55	[1..1]	<Cd>	Kods	X	Atļauts tikai kods "SEPA".
3.57	[0..1]	<LclInstrm>	Informācija par banku savienības lokālajiem instrumentiem		Lieto, ja maksātāja banka un saņēmēja banka savstarpēji vienojušās.
3.58	{Or	<Cd>		X	Atļauts lietot tikai ISO 20022 noteiktos kodus (1. tabula). Nevar lietot kopā ar 3.59.
3.59	Or}	<Prtry>		X	Nevar lietot kopā ar 3.58.
3.61	[0..1]	<CtgyPurp>	Kategorijas kods		
3.62	{Or	<Cd>		X	Atļauts lietot tikai ISO 20022 noteiktos kodus (2. tabula). Nevar lietot kopā ar 3.63.
3.63	Or}	<Prtry>		X	Nevar lietot kopā ar 3.62.
3.84	[0..1]	<RmtInf>	Informācija saņēmējam		
3.85	{Or	<Ustrd>	Nestrukturēta	X	Nevar lietot kopā ar 3.86. Tikai viens eksemplārs ar maksimālo zīmju skaitu 140.
3.86	Or}	<Strd>	Strukturēta		Nevar lietot kopā ar 3.85. Tikai viens eksemplārs ar maksimālo zīmju skaitu 140.
3.106	[0..1]	<CdtrRefInf>	Saņēmēja maksājuma identifikators		
3.107	[1..1]	<Tp>	Saņēmēja maksājuma identifikatora tips		
3.108	[1..1]	<CdOrPrtry>			
3.109	[1..1]	<Cd>	Saņēmēja maksājuma identifikatora tipa kods	X	Atļauts lietot tikai kodu "SCOR". Atļauts lietot tikai kopā ar 3.112.
3.111	[0..1]	<Issr>	Izsniedzējs	X	Saņēmēja maksājuma identifikatora tipa izsniedzējs.
3.112	[1..1]	<Ref>	Saņēmēja piešķirtā maksājuma reference	X	Atļauts lietot tikai kopā ar 3.109.
3.116	[0..1]	<UltmtDbtr>	Galamaksātājs		
9.1.0	[0..1]	<Nm>	Nosaukums	X	
9.1.12	[0..1]	<Id>	Identifikators		
9.1.13	{Or	<OrgId>	Organizācijas identifikācija		Nevar lietot kopā ar 9.1.21.
9.1.14	{Or	<BICOrBEI>	BIC kods vai BEI kods	X	Nevar lietot kopā ar 9.1.15.
9.1.15	Or}	<Othr>	Cits identifikācijas veids		Nevar lietot kopā ar 9.1.14.
9.1.16	[1..1]	<Id>	Identifikators	X	
9.1.17	[0..1]	<SchmeNm>	Shēmas nosaukums		

9.1.18	{Or		<Cd>	Shēmas nosaukuma kods	X	Atļauts lietot tikai ISO 20022 noteiktos kodus (3. tabula). Nevar lietot kopā ar 9.1.19.
9.1.19	Or}		<Prtry>	Shēmas nosaukums	X	Nevar lietot kopā ar 9.1.18.
9.1.20	[0..1]		<Issr>	Identifikatora piešķīrējs	X	
9.1.21	Or}		<PrvtId>	Privātpersonas identifikācija		Nevar lietot kopā ar 9.1.13.
9.1.22	{Or		<DtAndPlcOfBirth>	Dzimšanas vieta un datums		Nevar lietot kopā ar 9.1.27.
9.1.23	[1..1]		<BirthDt>	Dzimšanas datums	X	
9.1.24	[0..1]		<PrvcOfBirth>	Dzimšanas province	X	
9.1.25	[1..1]		<CityOfBirth>	Dzimšanas pilsēta	X	
9.1.26	[1..1]		<CtryOfBirth>	Dzimšanas valsts	X	Atļauts lietot tikai ISO 3166 Alpha-2 kodus.
9.1.27	Or}		<Othr>	Cits identifikators		Nevar lietot kopā ar 9.1.22.
9.1.28	[1..1]		<Id>	Identifikators	X	
9.1.29	[0..1]		<SchmeNm>	Shēmas nosaukums		
9.1.30	{Or		<Cd>	Shēmas nosaukuma kods	X	Atļauts lietot tikai ISO 20022 noteiktos kodus (4. tabula). Nevar lietot kopā ar 9.1.31.
9.1.31	Or}		<Prtry>	Shēmas nosaukums	X	Nevar lietot kopā ar 9.1.30.
9.1.32	[0..1]		<Issr>	Identifikatora piešķīrējs	X	
3.117	[1..1]		<Dbtr>	Maksātājs		
9.1.0	[1..1]		<Nm>	Maksātāja nosaukums	X	
9.1.1	[0..1]		<PstlAdr>	Adrese		
9.1.10	[0..1]		<Ctry>	Valsts	X	Atļauts lietot tikai ISO 3166 Alpha-2 kodus.
9.1.11	[0..2]		<AdrLine>	Adreses rinda	X	Atļautas ne vairāk kā divas rindas.
9.1.12	[0..1]		<Id>	Identifikācija		
9.1.13	{Or		<OrgId>	Organizācijas identifikācija		Nevar lietot kopā ar 9.1.21.
9.1.14	{Or		<BICOrBEI>	BIC kods vai BEI kods	X	
9.1.15	Or}		<Othr>	Cits identifikācijas veids		Nevar lietot kopā ar 9.1.15.
9.1.16	[1..1]		<Id>	Identifikators	X	Nevar lietot kopā ar 9.1.14.
9.1.17	[0..1]		<SchmeNm>	Shēmas nosaukums		
9.1.18	{Or		<Cd>	Shēmas nosaukuma kods	X	Atļauts lietot tikai ISO 20022 noteiktos kodus (3. tabula). Nevar lietot kopā ar 9.1.19.
9.1.19	Or}		<Prtry>	Shēmas nosaukums	X	Nevar lietot kopā ar 9.1.18.
9.1.20	[0..1]		<Issr>	Identifikatora piešķīrējs	X	
9.1.21	Or}		<PrvtId>	Privātpersonas identifikācija		Nevar lietot kopā ar 9.1.13.

9.1.22	{Or	<DtAndPlcOfBirth>	Dzimšanas vieta un datums		Nevar lietot kopā ar 9.1.27.
9.1.23	[1..1]	<BirthDt>	Dzimšanas datums	X	
9.1.24	[0..1]	<PrvcOfBirth>	Dzimšanas province	X	
9.1.25	[1..1]	<CityOfBirth>	Dzimšanas pilsēta	X	
9.1.26	[1..1]	<CtryOfBirth>	Dzimšanas valsts	X	Atļauts lietot tikai ISO 3166 Alpha-2 kodus.
9.1.27	Or}	<Othr>	Cits identifikācijas veids		Nevar lietot kopā ar 9.1.22.
9.1.28	[1..1]	<Id>	Identifikators	X	
9.1.29	[0..1]	<SchmeNm>	Shēmas nosaukums		
9.1.30	{Or	<Cd>	Shēmas nosaukuma kods	X	Atļauts lietot tikai ISO 20022 noteiktos kodus (4. tabula). Nevar lietot kopā ar 9.1.31.
9.1.31	Or}	<Prtry>	Shēmas nosaukums	X	Nevar lietot kopā ar 9.1.30.
9.1.32	[0..1]	<Issr>	Identifikatora piešķīrējs	X	
3.118	[1..1]	<DbtrAcct>	Maksātāja konts		Obligāts.
1.1.0	[1..1]	<Id>	Maksātāja konta identifikācija		
1.1.1	[1..1]	<IBAN>	IBAN	X	
3.119	[1..1]	<DbtrAgt>	Maksātāja banka		Atļauts lietot tikai BIC kodu.
6.1.0	[1..1]	<FinInstnId>	Finanšu institūcijas identifikācija		
6.1.1	[1..1]	<BIC>	BIC kods	X	
3.121	[1..1]	<CdtrAgt>	Saņēmēja banka		Atļauts lietot tikai BIC kodu.
6.1.0	[1..1]	<FinInstnId>	Finanšu institūcijas identifikācija		
6.1.1	[1..1]	<BIC>	BIC kods	X	
3.123	[1..1]	<Cdtr>	Maksājuma saņēmējs		
5.1.0	[1..1]	<Nm>	Maksājuma saņēmēja nosaukums	X	Obligāts.
9.1.1	[0..1]	<PstlAdr>	Adrese		
9.1.10	[0..1]	<Ctry>	Valsts	X	Atļauts lietot tikai ISO 3166 Alpha-2 kodus.
9.1.11	[0..2]	<AdrLine>	Adreses rinda	X	Atļautas ne vairāk kā divas rindas.
9.1.12	[0..1]	<Id>	Identifikācija		
9.1.13	{Or	<OrgId>	Organizācijas identifikācija		Nevar lietot kopā ar 9.1.21.
9.1.14	{Or	<BICOrBEI>	BIC kods vai BEI kods	X	Nevar lietot kopā ar 9.1.15.
9.1.15	Or}	<Othr>	Cits identifikācijas veids		Nevar lietot kopā ar 9.1.14.
9.1.16	[1..1]	<Id>	Identifikators	X	
9.1.17	[0..1]	<SchmeNm>	Shēmas nosaukums		
9.1.18	{Or	<Cd>	Shēmas nosaukuma kods	X	Atļauts lietot tikai ISO 20022 noteiktos kodus (3. tabula). Nevar lietot kopā ar 9.1.19.

9.1.19	Or}	<Prtry>	Shēmas nosaukums	X	Nevar lietot kopā ar 9.1.18.
9.1.20	[0..1]	<Issr>	Identifikatora piešķīrējs	X	
9.1.21	Or}	<PrvtId>	Privātpersonas identifikācija		Nevar lietot kopā ar 9.1.13.
9.1.22	{Or	<DtAndPlcOfBirth>	Dzimšanas vieta un datums		Nevar lietot kopā ar 9.1.27.
9.1.23	[1..1]	<BirthDt>	Dzimšanas datums	X	
9.1.24	[0..1]	<PrvcOfBirth>	Dzimšanas province	X	
9.1.25	[1..1]	<CityOfBirth>	Dzimšanas pilsēta	X	
9.1.26	[1..1]	<CtryOfBirth>	Dzimšanas valsts	X	Atļauts lietot tikai ISO 3166 Alpha-2 kodus.
9.1.27	Or}	<Othr>	Cits identifikācijas veids		Nevar lietot kopā ar 9.1.22.
9.1.28	[1..1]	<Id>	Identifikators	X	
9.1.29	[0..1]	<SchmeNm>	Shēmas nosaukums		
9.1.30	{Or	<Cd>	Shēmas nosaukuma kods	X	Atļauts lietot tikai ISO 20022 noteiktos kodus (4. tabula). Nevar lietot kopā ar 9.1.31.
9.1.31	Or}	<Prtry>	Shēmas nosaukums	X	Nevar lietot kopā ar 9.1.30.
9.1.32	[0..1]	<Issr>	Identifikatora piešķīrējs	X	
3.124	[1..1]	<CdtrAcct>	Maksājuma saņēmēja konts		Obligāts.
1.1.0	[1..1]	<Id>	Maksājuma saņēmēja konta identifikācija		
1.1.1	[1..1]	<IBAN>	IBAN	X	
3.125	[0..1]	<UltmtCdtr>	Galasaņēmējs		
5.1.0	[0..1]	<Nm>	Nosaukums	X	
9.1.12	[0..1]	<Id>	Identifikācija		
9.1.13	{Or	<OrgId>	Organizācijas identifikācija		Nevar lietot kopā ar 9.1.21.
9.1.14	{Or	<BICOrBEI>	BIC kods vai BEI kods	X	Nevar lietot kopā ar 9.1.15.
9.1.15	Or}	<Othr>	Cits identifikācijas veids		Nevar lietot kopā ar 9.1.14.
9.1.16	[1..1]	<Id>	Identifikators	X	
9.1.17	[0..1]	<SchmeNm>	Shēmas nosaukums		
9.1.18	{Or	<Cd>	Shēmas nosaukuma kods	X	Atļauts lietot tikai ISO 20022 noteiktos kodus (3. tabula). Nevar lietot kopā ar 9.1.19.
9.1.19	Or}	<Prtry>	Shēmas nosaukums	X	Nevar lietot kopā ar 9.1.18.
9.1.20	[0..1]	<Issr>	Identifikatora piešķīrējs	X	
9.1.21	Or}	<PrvtId>	Privātpersonas identifikācija		Nevar lietot kopā ar 9.1.13.
9.1.22	{Or	<DtAndPlcOfBirth>	Dzimšanas vieta un datums		Nevar lietot kopā ar 9.1.27.
9.1.23	[1..1]	<BirthDt>	Dzimšanas datums	X	

9.1.24	[0..1]	<PrvcOfBirth>	Dzimšanas province	X	
9.1.25	[1..1]	<CityOfBirth>	Dzimšanas pilsēta	X	
9.1.26	[1..1]	<CtryOfBirth>	Dzimšanas valsts	X	Atļauts lietot tikai ISO 3166 Alpha-2 kodus.
9.1.27	Or}	<Othr>	Cits identifikācijas veids		Nevar lietot kopā ar 9.1.22.
9.1.28	[1..1]	<Id>	Identifikators	X	
9.1.29	[0..1]	<SchmeNm>	Shēmas nosaukums		
9.1.30	{Or	<Cd>	Shēmas nosaukuma kods	X	Atļauts lietot tikai ISO 20022 noteiktos kodus (4. tabula). Nevar lietot kopā ar 9.1.31.
9.1.31	Or}	<Prtry>	Shēmas nosaukums	X	Nevar lietot kopā ar 9.1.30.
9.1.32	[0..1]	<Issr>	Identifikatora piešķīrējs	X	

5.4. Maksājuma statusa ziņojuma sagatavošana

Maksājumu statusa ziņojumu sagatavo, balstoties uz ISO 20022 pacs.002.001.03 ziņojumu, un iekļauj faila un ziņojumu pārbaudes rezultātu failā.

Maksājuma statusa ziņojumu nosūta, lai informētu klīringa servisa dalībnieku par to, ka tā iesniegtais SEPA kredīta pārveduma ziņojums vai SEPA naudas līdzekļu atmaksas ziņojums akceptēts vai noraidīts.

Ja iesniegtais maksājumu un naudas līdzekļu atmaksas fails satur vairāk nekā vienu ziņojumu paketi, maksājuma statusa ziņojums tiek veidots par katru paketi.

5.4.1. Paketes (grupas) galvene

ISO numurs	Lieto-jums	Elements	Apraksts	Saite uz formātu	Papildu nosacījumi
1.0	[1..1]	<GrpHdr>	Maksājuma noraidīšanas paketes informācija		
1.1	[1..1]	<MsgId>	Maksājuma noraidīšanas paketes identifikators	X	
1.2	[1..1]	<CreDtTm>	Paketes izveidošanas datums un laiks	X	

5.4.2. Maksājuma statusa ziņojums

ISO numurs	Lieto-jums	Elements	Apraksts	Saite uz formātu	Papildu nosacījumi
2.0	[1..1]	<OrgnlGrpInfAndSts>			
2.1	[1..1]	<OrgnlMsgId>	Sākotnējās paketes identifikators	X	
2.2	[1..1]	<OrgnlMsgNmId>	Noraidīto ziņojumu tips	X	Jālieto kodi "pacs.008", "pacs.004", "camt.056" un "camt.029".
2.4	[1..1]	<OrgnlNbOfTxs>	Sākotnējās paketes ziņojumu skaits	X	
2.5	[1..1]	<OrgnlCtrlSum>	Sākotnējās paketes ziņojumu summa	X	
2.6	[1..1]	<GrpSts>	Sākotnējās paketes statuss	X	"RJCT" – noraidīts, "PART" – daļēji akceptēts, "ACCP" – akceptēts.
2.7	[1..1]	<StsRsnInf>	Statusa iemesla informācija		
2.8	[1..1]	< Orgtr>	Statusa piešķīrējs		
9.1.12	[1..1]	<Id>			
9.1.13	[1..1]	<OrgId>			
9.1.14	[1..1]	<BICOrBEI>	Statusa piešķīrēja BIC kods	X	EKS sistēmas (Latvijas Bankas) BIC kods.
2.9	[1..1]	<Rsn>	Paketes statusa iemesls		
2.10	{Or	<Cd>	ISO kļūdas kods	X	Atļauts lietot tikai kodu "ED05" (nav iespējams veikt norēķinu). Nevar lietot kopā ar 2.11.
2.11	Or}	<Prtry>	Klīringa servisa kļūdas kods	X	Atļauts lietot tikai norādītos kodus (13. tabula). Nevar lietot kopā ar 2.10.
2.13	[0..1]	<NbOfTxsPerSts>	Akceptēto transakciju informācija paketē		Jālieto tikai, ja 2.6 ir "PART".
2.14	[1..1]	<DtldNbOfTxs>	Akceptēto transakciju skaits	X	
2.15	[1..1]	<DtldSts>	Transakciju statuss	X	Atļauts lietot tikai kodu "ACCP".
2.16	[1..1]	<DtldCtrlSum>	Akceptēto transakciju summa	X	
2.13	[0..1]	<NbOfTxsPerSts>	Noraidīto transakciju informācija paketē		Jālieto tikai, ja 2.6 ir "PART".
2.14	[1..1]	<DtldNbOfTxs>	Noraidīto transakciju skaits	X	
2.15	[1..1]	<DtldSts>	Transakciju statuss	X	Atļauts lietot tikai kodu "RJCT".
2.16	[1..1]	<DtldCtrlSum>	Noraidīto transakciju summa	X	
3.0	[0..n]	<TxInfAndSts>			Jālieto tikai, ja 2.6 ir "PART".

3.1	[1..1]	├─ <StsId>	Klīringa servisa izveidotā ziņojuma identifikators	X	
3.2	[0..1]	├─ <OrgnlInstrId>	Sākotnējā maksājuma instrukcijas identifikators	X	
3.3	[1..1]	├─ <OrgnlEndToEndId>	Sākotnējā maksājuma maksātāja piešķirts identifikators	X	
3.4	[1..1]	├─ <OrgnlTxId>	Sākotnējā maksājuma transakcijas identifikators	X	Identifikatora avots specifisks katram ziņojuma tipam.
3.5	[1..1]	├─ <TxSts>	Transakcijas statuss	X	Atļauts lietot tikai kodu "RJCT".
3.6	[1..1]	├┬ <StsRsnInf>	Statusa iemesla informācija		
3.7	[1..1]	│├┬ <Orgtr>	Statusa piešķīrējs		
9.1.12	[1..1]	││└┬ <Id>			
9.1.13	[1..1]	││ └┬ <OrgId>			
9.1.14	[1..1]	││ └─ <BICorBEI>	Statusa piešķīrēja BIC kods	X	EKS sistēmas (Latvijas Bankas) BIC kods.
3.8	[1..1]	│└┬ <Rsn>	Statusa iemesls		
3.9	{Or	│ │├─ <Cd>	Statusa iemesla kods	X	Atļauts lietot tikai norādītos kodus (14. tabula). Nevar lietot kopā ar 3.10.
3.10	Or}	│ │└─ <Prtry>	Klīringa servisa statusa iemesla kods	X	Atļauts lietot tikai norādītos kodus (15. tabula). Nevar lietot kopā ar 3.9.
3.20	[0..1]	└┬ <OrgnlTxRef>	Informācija no sākotnējā maksājuma		
3.21	[1..1]	├─ <IntrBkSttlmAmt>	Summa	X	
3.27	[1..1]	├─ <IntrBkSttlmDt>	Valutēšanas datums	X	
3.109	[1..1]	├┬ <DbtrAgt>	Maksātāja banka		Sākotnējā maksājuma maksātāja banka.
6.1.0	[1..1]	│└┬ <FinInstnId>			
6.1.1	[1..1]	│ └─ <BIC>		X	
3.113	[1..1]	└┬ <CdtrAgt>	Saņēmēja banka		Sākotnējā maksājuma saņēmēja banka.
6.1.0	[1..1]	└┬ <FinInstnId>			
6.1.1	[1..1]	└─ <BIC>		X	

5.5. Maksājuma ziņojuma pārcelšanas ziņojums

Maksājuma ziņojuma pārcelšanas ziņojumu sagatavo, balstoties uz ISO 20022 pacs.002.001.03 ziņojumu. Ziņojuma sagatavošanā izmanto tikai atsevišķus šā ziņojuma laukus. SEPA nereglamentē šāda ziņojuma formātu.

Maksājuma ziņojuma pārcelšanas ziņojumu nosūta, lai informētu klīringa servisa dalībnieku par to, ka tā iesniegtais SEPA kredīta pārveduma ziņojums vai SEPA naudas līdzekļu atmaksas ziņojums pārcelts uz nākamo klīringa ciklu.

5.5.1. Paketes (grupas) galvene

ISO numurs	Lieto-jums	Elements	Apraksts	Saite uz formātu	Papildu nosacījumi
1.0	[1..1]	<GrpHdr>	Maksājuma ziņojuma pārcelšanas paketes informācija		
1.1	[1..1]	<MsgId>	Maksājuma ziņojuma pārcelšanas paketes identifikators	X	
1.2	[1..1]	<CreDtTm>	Paketes izveidošanas datums un laiks	X	

5.5.2. Maksājuma ziņojuma pārcelšanas ziņojums

ISO numurs	Lieto-jums	Elements	Apraksts	Saite uz formātu	Papildu nosacījumi
2.0	[1..1]	<OrgnlGrpInfAndSts>			
2.1	[1..1]	<OrgnlMsgId>	Sākotnējās paketes identifikators	X	
2.2	[1..1]	<OrgnlMsgNmId>	Pārcelto ziņojumu tips	X	Jālieto kodi "pacs.008" un "pacs.004".
2.4	[1..1]	<OrgnlNbOfTxs>	Sākotnējās paketes maksājumu skaits	X	
2.5	[1..1]	<OrgnlCtrlSum>	Sākotnējās paketes maksājumu kopsumma	X	
2.6	[1..1]	<GrpSts>	Paketes statuss	X	Atļauts lietot tikai kodu "PDNG".
2.7	[1..1]	<StsRsnInf>	Statusa iemesla informācija		
2.8	[1..1]	<Orgtr>	Statusa piešķīrējs		
9.1.12	[1..1]	<Id>			
9.1.13	[1..1]	<OrgId>			
9.1.14	[1..1]	<BICOrBEI>	Statusa piešķīrēja BIC kods	X	EKS sistēmas (Latvijas Bankas) BIC kods.
2.9	[1..1]	<Rsn>	Statusa iemesls		
2.11	[1..1]	<Prtry>	Klīringa servisa kļūdas kods	X	Atļauts lietot tikai norādītos kodus (16. tabula).
2.13	[0..1]	<NbOfTxsPerSts>			
2.14	[1..1]	<DtldNbOfTxs>	Pārcelto transakciju skaits	X	

2.15	[1..1]	<DtldSts>	Transakciju statuss	X	Atļauts lietot tikai kodu "PDNG".
2.16	[1..1]	<DtldCtrlSum>	Pārcelto transakciju summa	X	
3.0	[0..n]	<TxInfAndSts>	Pārcelto ziņojumu informācija		
3.1	[1..1]	<StsId>	Klīringa servisa izveidotā ziņojuma identifikators	X	
3.2	[0..1]	<OrgnlInstrId>	Sākotnējā maksājuma instrukcijas identifikators	X	
3.3	[1..1]	<OrgnlEndToEndId>	Sākotnējā maksājuma maksātāja piešķirtais identifikators	X	
3.4	[1..1]	<OrgnlTxId>	Sākotnējā maksājuma transakcijas identifikators	X	Identifikatora avots specifisks katram ziņojuma tipam.
3.5	[1..1]	<TxSts>	Transakcijas statuss	X	Atļauts lietot tikai kodu "PDNG".
3.6	[1..1]	<StsRsnInf>	Statusa iemesla informācija		
3.7	[1..1]	<Orgtr>	Statusa piešķīrējs		
9.1.12	[1..1]	<Id>			
9.1.13	[1..1]	<OrgId>			
9.1.14	[1..1]	<BICorBEI>	Statusa piešķīrēja BIC kods	X	
3.8	[1..1]	<Rsn>	Statusa iemesls		
3.10	[1..1]	<Prtry>	Klīringa servisa statusa iemesla kods	X	Atļauts lietot tikai norādītos kodus (16. tabula).
3.20	[0..1]	<OrgnlTxRef>	Informācija no sākotnējā maksājuma		
3.21	[1..1]	<IntrBkSttlmAmt>	Summa	X	
3.27	[1..1]	<IntrBkSttlmDt>	Valutēšanas datums	X	
3.109	[1..1]	<DbtrAgt>	Maksātāja banka		Sākotnējā maksājuma maksātāja banka.
6.1.0	[1..1]	<FinInstnId>			
6.1.1	[1..1]	<BIC>		X	
3.113	[1..1]	<CdtrAgt>	Saņēmēja banka		Sākotnējā maksājuma saņēmēja banka.
6.1.0	[1..1]	<FinInstnId>			
6.1.1	[1..1]	<BIC>		X	

5.6. No klīringa izslēgto maksājumu noraidījuma ziņojuma sagatavošana

No klīringa izslēgto maksājumu noraidījuma ziņojumu sagatavo, balstoties uz ISO 20022 pacs.002.001.03 ziņojumu. Ziņojuma sagatavošanā izmanto tikai atsevišķus šā ziņojuma laukus. SEPA nereglamentē šāda ziņojuma formātu. Ziņojumu iekļauj no klīringa izslēgto maksājumu noraidījumu failā.

No klīringa izslēgto maksājumu noraidījuma ziņojumu nosūta, lai informētu klīringa servisa dalībnieku par to, ka tā iesniegtais iepriekš akceptētais SEPA kredīta pārveduma ziņojums vai SEPA naudas līdzekļu atmaksas ziņojums noraidīts klīringa cikla pārrēķina rezultātā vai ja kāds no klīringa servisa dalībniekiem izslēgts no klīringa.

5.6.1. Paketes (grupas) galvene

ISO numurs	Lieto-jums	Elements	Apraksts	Saite uz formātu	Papildu nosacījumi
1.0	[1..1]	<GrpHdr>	Paketes informācija		
1.1	[1..1]	<MsgId>	Paketes identifikators	X	
1.2	[1..1]	<CreDtTm>	Paketes izveidošanas datums un laiks	X	

5.6.2. No klīringa izslēgto maksājumu noraidījuma ziņojums

ISO numurs	Lieto-jums	Elements	Apraksts	Saite uz formātu	Papildu nosacījumi
2.0	[1..1]	<OrgnlGrpInfAndSts>			
2.1	[1..1]	<OrgnlMsgId>	Sākotnējās paketes identifikators	X	
2.2	[1..1]	<OrgnlMsgNmId>	Noraidīto ziņojumu tips	X	Jālieto kodi "pacs.008", "pacs.004", "camt.056" un "camt.029".
2.4	[1..1]	<OrgnlNbOfTxs>	Sākotnējās paketes ziņojumu skaits	X	
2.5	[1..1]	<OrgnlCtrlSum>	Sākotnējās paketes ziņojumu summa	X	
2.6	[1..1]	<GrpSts>	Paketes statuss	X	Atļauts lietot tikai kodu "RJCT".
2.7	[1..1]	<StsRsnInf>	Statusa iemesla informācija		
2.8	[1..1]	< Orgtr>	Statusa piešķīrējs		
9.1.12	[1..1]	<Id>			
9.1.13	[1..1]	<OrgId>			
9.1.14	[1..1]	<BICOrBEI>	Statusa piešķīrēja BIC kods	X	EKS sistēmas (Latvijas Bankas) BIC kods.
2.9	[1..1]	<Rsn>	Statusa iemesls		
2.11	[1..1]	<Prtry>	Klīringa servisa kļūdas kods	X	Atļauts lietot tikai norādītos kodus (17. tabula).
2.13	[0..1]	<NbOfTxsPerSts>			
2.14	[1..1]	<DtldNbOfTxs>	Noraidīto transakciju skaits paketē	X	

2.15	[1..1]	├─ <DtldSts>	Transakciju statuss	X	Atļauts lietot tikai kodu "RJCT".
2.16	[1..1]	└─ <DtldCtrlSum>	Noraidīto transakciju summa paketē	X	
3.0	[0..n]	<TxInfAndSts>			
3.1	[1..1]	├─ <StsId>	Klīringa servisa izveidotā ziņojuma identifikators	X	
3.2	[0..1]	├─ <OrgnlInstrId>	Sākotnējā maksājuma instrukcijas identifikators	X	
3.3	[1..1]	├─ <OrgnlEndToEndId>	Sākotnējā maksājuma maksātāja piešķirts identifikators	X	
3.4	[1..1]	├─ <OrgnlTxId>	Sākotnējā maksājuma transakcijas identifikators	X	Identifikatora avots specifisks katram ziņojuma tipam.
3.5	[1..1]	├─ <TxSts>	Transakcijas statuss	X	Atļauts lietot tikai kodu "RJCT".
3.6	[1..1]	├─ <StsRsnInf>	Statusa iemesla informācija		
3.7	[1..1]	├─ <StsOrgtr>	Statusa piešķīrējs		
9.1.12	[1..1]	└─ <Id>			
9.1.13	[1..1]	└─ <OrgId>			
9.1.14	[1..1]	└─ <BICorBEI>	Statusa piešķīrēja BIC kods	X	EKS sistēmas (Latvijas Bankas) BIC kods.
3.8	[1..1]	└─ <Rsn>	Statusa iemesls		
3.10	[1..1]	└─ <Prtry>	Klīringa servisa statusa iemesla kods	X	Atļauts lietot tikai norādītos kodus (17. tabula).
3.20	[0..1]	<OrgnlTxRef>	Informācija no sākotnējā maksājuma		
3.21	[1..1]	├─ <IntrBkSttlmAmt>	Summa	X	
3.27	[1..1]	├─ <IntrBkSttlmDt>	Valutēšanas datums	X	
3.109	[1..1]	├─ <DbtrAgt>	Maksātāja banka		Sākotnējā maksājuma maksātāja banka.
6.1.0	[1..1]	└─ <FinInstnId>			
6.1.1	[1..1]	└─ <BIC>		X	
3.113	[1..1]	└─ <CdtrAgt>	Saņēmēja banka		Sākotnējā maksājuma saņēmēja banka.
6.1.0	[1..1]	└─ <FinInstnId>			
6.1.1	[1..1]	└─ <BIC>		X	

5.7. Informatīvā ziņojuma sagatavošana

Informatīvo ziņojumu sagatavo, balstoties uz ISO 20022 pacs.002.001.03 ziņojumu. Ziņojuma sagatavošanā izmanto tikai atsevišķus šā ziņojuma laukus. SEPA nereglamentē šāda ziņojuma formātu. Ziņojumu iekļauj brīdinājuma failā.

Informatīvo ziņojumu nosūta, lai informētu klīringa servisa dalībnieku par to, ka tā iesniegtais iepriekš akceptētais citas sistēmas dalībniekam adresētais SEPA maksājuma atsaukuma ziņojums vai SEPA maksājuma atsaukuma atteikuma ziņojums nevar tikt nogādāts adresātam, jo STEP2 sistēma vai cita maksājumu sistēma tā pieņemšanu noraidījusi.

5.7.1. Paketes (grupas) galvene

ISO numurs	Lieto-jums	Elements	Apraksts	Saite uz formātu	Papildu nosacījumi
1.0	[1..1]	<GrpHdr>	Paketes informācija		
1.1	[1..1]	<MsgId>	Paketes identifikators	X	
1.2	[1..1]	<CreDtTm>	Paketes izveidošanas datums un laiks	X	

5.7.2. No klīringa izslēgto maksājumu noraidījuma ziņojums

ISO numurs	Lieto-jums	Elements	Apraksts	Saite uz formātu	Papildu nosacījumi
2.0	[1..1]	<OrgnlGrpInfAndSts>			
2.1	[1..1]	<OrgnlMsgId>	Sākotnējās paketes identifikators	X	
2.2	[1..1]	<OrgnlMsgNmId>	Noraidīto ziņojumu tips	X	Jālieto kodi "camt.056" un "camt.029".
2.4	[1..1]	<OrgnlNbOfTxs>	Sākotnējās paketes ziņojumu skaits	X	
2.6	[1..1]	<GrpSts>	Paketes statuss	X	Atļauts lietot tikai kodu "RJCT".
2.7	[1..1]	<StsRsnInf>	Statusa iemesla informācija		
2.8	[1..1]	< Orgtr>	Statusa piešķīrējs		
9.1.12	[1..1]	<Id>			
9.1.13	[1..1]	<OrgId>			
9.1.14	[1..1]	<BICOrBEI>	Statusa piešķīrēja BIC kods	X	STEP2 sistēmas vai citas maksājumu sistēmas BIC kods.
2.9	[1..1]	<Rsn>	Statusa iemesls		
2.11	[1..1]	<Prtry>	Klīringa servisa kļūdas kods	X	Atļauts lietot tikai kodu "XT99".
2.13	[0..1]	<NbOfTxsPerSts>			
2.14	[1..1]	<DtldNbOfTxs>	Noraidīto transakciju skaits paketē	X	
2.15	[1..1]	<DtldSts>	Transakciju statuss	X	Atļauts lietot tikai kodu "RJCT".
2.16	[1..1]	<DtldCtrlSum>	Noraidīto transakciju summa paketē	X	

3.0	[0..n]	└┬ <TxInfAndSts>			
3.1	[1..1]	│├─ <StsId>	Klīringa servisa izveidotā ziņojuma identifikators	X	
3.4	[1..1]	│├─ <OrgnlTxId>	Sākotnējā ziņojuma identifikators	X	Identifikatora avots specifisks katram ziņojuma tipam (camt.056 – <CxlId>, camt.029 – <CxlStsId>).
3.5	[1..1]	│├─ <TxSts>	Transakcijas statuss	X	Atļauts lietot tikai kodu "RJCT".
3.6	[1..1]	│├┬ <StsRsnInf>	Statusa iemesla informācija		
3.7	[1..1]	││├┬ <StsOrgtr>	Statusa piešķīrējs		
9.1.12	[1..1]	│││└┬ <Id>			
9.1.13	[1..1]	│││ └┬ <OrgId>			
9.1.14	[1..1]	│││ └─ <BICorBEI>	Statusa piešķīrēja BIC kods	X	STEP2 sistēmas vai citas maksājumu sistēmas BIC kods.
3.8	[1..1]	││└┬ <Rsn>	Statusa iemesls		
3.10	[1..1]	││ └─ <Prtry>	Klīringa servisa statusa iemesla kods	X	Atļauts lietot tikai kodu "XT99".
3.20	[0..1]	│└┬ <OrgnlTxRef>	Informācija no sākotnējā maksājuma		
3.21	[1..1]	│ ├─ <IntrBkSttlmAmt>	Summa	X	
3.27	[1..1]	│ ├─ <IntrBkSttlmDt>	Valutēšanas datums	X	
3.109	[1..1]	│ ├┬ <DbtrAgt>	Maksātāja banka		Sākotnējā maksājuma maksātāja banka.
6.1.0	[1..1]	│ │└┬ <FinInstnId>			
6.1.1	[1..1]	│ │ └─ <BIC>		X	
3.113	[1..1]	│ └┬ <CdtrAgt>	Saņēmēja banka		Sākotnējā maksājuma saņēmēja banka.
6.1.0	[1..1]	│ └┬ <FinInstnId>			
6.1.1	[1..1]	│ └─ <BIC>		X	

5.8. SEPA maksājuma atsaukuma ziņojums

SEPA maksājuma atsaukuma ziņojumu sagatavo, balstoties uz ISO 20022 camt.056.001.01 ziņojumu, un iekļauj maksājumu un naudas līdzekļu atmaksas failā.

SEPA maksājuma atsaukuma ziņojumu nosūta, lai informētu maksājumu sistēmas dalībnieku par pieprasījumu atmaksāt iepriekš norēķinātu SEPA kredīta pārvedumu, kura detaļas norādītas ziņojumā.

5.8.1. Paketes galvene (uzdevuma informācija)

ISO numurs	Lieto-jums	Elements	Apraksts	Saite uz formātu	Papildu nosacījumi
1.0	[1..1]	<Assgnmt>			
1.1	[1..1]	<Id>	SEPA maksājuma atsaukuma ziņojumu paketes identifikators	X	
1.2	[1..1]	<Assgnr>	SEPA maksājuma atsaukuma ziņojumu paketes sūtītājs		Uz klīringa servisu sūtāmajos failos jānorāda sūtītāja bankas BIC kods; no klīringa servisa saņemtajos failos norādīts EKS sistēmas (Latvijas Bankas) BIC kods.
1.4	[1..1]	<Agt>			
2.1.0	[1..1]	<FinInstnId>			
2.1.1	[1..1]	<BIC>	BIC kods	X	
1.5	[1..1]	<Assgne>	Atsaukuma pieprasījumu paketes adresāts		Uz klīringa servisu sūtāmajos failos jānorāda EKS sistēmas (Latvijas Bankas) BIC kods; no klīringa servisa saņemtajos failos norādīts saņēmēja bankas BIC kods.
1.7	[1..1]	<Agt>			
2.1.0	[1..1]	<FinInstnId>			
2.1.1	[1..1]	<BIC>	BIC kods	X	
1.8	[1..1]	<CreDtTm>	Paketes izveidošanas datums un laiks	X	

5.8.2. Kontroles dati

ISO numurs	Lieto-jums	Elements	Apraksts	Saite uz formātu	Papildu nosacījumi
3.0	[1..1]	<CtrlData>			
3.1	[1..1]	<NbOfTxs>	Kopējais atsaucamo maksājumu skaits	X	

5.8.3. Atsaucamo ziņojumu pamatdati

ISO numurs	Lieto-jums	Elements	Apraksts	Saite uz formātu	Papildu nosacījumi
4.0	[1..1]	<Undrlyg>	Atsaucamā ziņojuma kopija		Jābūt vismaz vienam ziņojumam.
4.21	[1..n]	<TxInf>	Transakcijas informācija		Atsaucamā ziņojuma kopija.
4.22	[1..1]	<CxlId>	SEPA maksājuma atsaukuma ziņojuma identifikators	X	
4.29	[1..1]	<OrgnlGrpInf>	Atsaucamās ziņojumu paketes informācija		
4.30	[1..1]	<OrgnlMsgId>	Atsaucamās ziņojumu paketes identifikators	X	
4.31	[1..1]	<OrgnlMsgNmId>	Atsaucamās ziņojumu paketes tips	X	Jālieto kods "pacs.008".
4.33	[0..1]	<OrgnlInstrId>	Atsaucamā ziņojuma instrukcijas identifikators	X	
4.34	[1..1]	<OrgnlEndToEndId>	Atsaucamā ziņojuma maksātāja piešķirtais identifikators	X	
4.35	[1..1]	<OrgnlTxId>	Atsaucamā ziņojuma transakcijas identifikators	X	
4.37	[1..1]	<OrgnlIntrBkSttlmAmt>	Atsaucamā ziņojuma summa	X	
4.38	[1..1]	<OrgnlIntrBkSttlmDt>	Atsaucamā ziņojuma valutēšanas datums	X	
4.39	[0..1]	<Assgnr>	SEPA maksājuma atsaukuma instrukcijas sūtītājs		Nav atļauts izmantot uz klīringa servisu sūtāmajos failos. No klīringa servisa saņemtajos failos norādīts dalībnieks, kurš klīringa servisam iesniedzis šo instrukciju.
2.1.0	[1..1]	<FinInstnId>			
2.1.1	[1..1]	<BIC>	BIC kods	X	
4.41	[1..1]	<CxlRsnInf>	Atsaukšanas iemesla informācija		
4.42	[1..1]	<Orgtr>	Atsaukšanas iniciators		
5.1.0	{Or	<Nm>	Atsaukšanas iniciatora nosaukums, ja atsaukšanas iniciators ir bankas klients	X	Nevar lietot kopā ar 5.1.12.
5.1.12	Or}	<Id>	Atsaukšanas iniciatoru identificējošā informācija, ja iniciatore ir banka		Nevar lietot kopā ar 5.1.0.
5.1.13	[1..1]	<OrgId>			
5.1.14	[1..1]	<BICOrBEI>	Atsaukšanas iniciatora BIC kods	X	
4.43	[1..1]	<Rsn>	Atsaukšanas iemesla informācija		

4.44	{Or	<Cd>	Atsaukšanas iemesla ISO kods	X	Atļauts lietot tikai kodu "DUPL" (dublēts maksājums). Nevar lietot kopā ar 4.45.
4.45	Or}	<Prtry>	Atsaukšanas iemesla kods	X	Atļauts lietot tikai norādītos kodus (7. tabula). Nevar lietot kopā ar 4.44.
4.46	[0..1]	<AddtlInf>	Papildinformācija	X	Lauku var izmantot tikai, ja 4.45. satur vērtību "FRAD".
4.47	[1..1]	<OrgnlTxRef>	Atsaucamā ziņojuma informācija		
6.1.52	[1..1]	<SttlmInf>			
6.1.53	[1..1]	<SttlmMtd>	Norēķinu metode	X	Jālieto kods "CLRG".
6.1.68	[1..1]	<ClrSys>			
6.1.70	[1..1]	<Prtry>	Klīringa sistēmas apzīmējums	X	Jālieto kods "EKS".
6.1.233	[1..1]	<PmtTpInf>			
6.1.236	[1..1]	<SvcLvl>			
6.1.237	[1..1]	<Cd>	Servisa kods	X	Jālieto kods "SEPA".
6.1.239	[0..1]	<LclInstrm>	Shēmas vai servisa pazīme		
6.1.240	{Or	<Cd>		X	Atļauts lietot tikai ISO 20022 noteiktos kodus (1. tabula). Nevar lietot kopā ar 6.1.241.
6.1.241	Or}	<Prtry>		X	Nevar lietot kopā ar 6.1.240.
6.1.243	[0..1]	<CtgyPurp>	Kategorijas kods		
6.1.244	{Or	<Cd>		X	Atļauts lietot tikai ISO 20022 noteiktos kodus (2. tabula). Nevar lietot kopā ar 6.1.245.
6.1.245	Or}	<Prtry>		X	Nevar lietot kopā ar 6.1.244.
6.1.467	[0..1]	<RmtInf>	Informācija saņēmējam		
6.1.468	{Or	<Ustrd>	Nestrukturēta	X	Nevar lietot kopā ar 6.1.469.
6.1.469	Or}	<Strd>	Strukturēta		Nevar lietot kopā ar 6.1.468. Tikai viens eksemplārs ar maksimālo zīmju skaitu 140.
6.1.489	[0..1]	<CdtrRefInf>	Saņēmēja maksājuma identifikators		
6.1.490	[1..1]	<Tp>	Saņēmēja maksājuma identifikatora tips		Atļauts lietot tikai kopā ar 6.1.495.
6.1.491	[1..1]	<CdOrPrtry>			
6.1.492	[1..1]	<Cd>	Saņēmēja maksājuma identifikatora tipa kods	X	Atļauts lietot tikai kodu "SCOR".
6.1.494	[0..1]	<Issr>	Saņēmēja maksājuma identifikatora tipa izsniedzējs	X	

6.1.495	[1..1]		<Ref>	Saņēmēja piešķirta maksājuma reference	X	Atļauts lietot tikai kopā ar 6.1.490.
6.1.583	[0..1]		<UltmtDbtr>	Galamaksātājs		
6.1.584	[0..1]		<Nm>	Nosaukums	X	
6.1.596	[0..1]		<Id>	Identifikators		
6.1.597	{Or		<OrgId>	Organizācijas identifikācija		Nevar lietot kopā ar 6.1.605.
6.1.598	{Or		<BICOrBEI>	BIC kods vai BEI kods	X	Nevar lietot kopā ar 6.1.599.
6.1.599	Or}		<Othr>	Cits identifikācijas veids		Nevar lietot kopā ar 6.1.598.
6.1.600	[1..1]		<Id>	Identifikators	X	
6.1.601	[0..1]		<SchmeNm>	Shēmas nosaukums		
6.1.602	{Or		<Cd>	Shēmas nosaukuma kods	X	Atļauts lietot tikai ISO 20022 noteiktos kodus (3. tabula). Nevar lietot kopā ar 6.1.603.
6.1.603	Or}		<Prtry>	Shēmas nosaukums	X	Nevar lietot kopā ar 6.1.602.
6.1.604	[0..1]		<Issr>	Identifikatora piešķīrējs	X	
6.1.605	Or}		<PrvtId>	Privātpersonas identifikācija		Nevar lietot kopā ar 6.1.597.
6.1.606	{Or		<DtAndPlcOfBirth>	Dzimšanas vieta un datums		Nevar lietot kopā ar 6.1.611.
6.1.607	[1..1]		<BirthDt>	Dzimšanas datums	X	
6.1.608	[0..1]		<PrvcOfBirth>	Dzimšanas province	X	
6.1.609	[1..1]		<CityOfBirth>	Dzimšanas pilsēta	X	
6.1.610	[1..1]		<CtryOfBirth>	Dzimšanas valsts	X	Atļauts lietot tikai ISO 3166 Alpha-2 kodus.
6.1.611	Or}		<Othr>	Cits identifikācijas veids		Nevar lietot kopā ar 6.1.606.
6.1.612	[1..1]		<Id>	Identifikators	X	
6.1.613	[0..1]		<SchmeNm>	Shēmas nosaukums		
6.1.614	{Or		<Cd>	Shēmas nosaukuma kods	X	Atļauts lietot tikai ISO 20022 noteiktos kodus (4. tabula). Nevar lietot kopā ar 6.1.615.
6.1.615	Or}		<Prtry>	Shēmas nosaukums	X	Nevar lietot kopā ar 6.1.614.
6.1.616	[0..1]		<Issr>	Identifikatora piešķīrējs	X	
6.1.626	[1..1]		<Dbtr>	Maksātājs		
6.1.627	[1..1]		<Nm>	Maksātāja nosaukums	X	Obligāts.
6.1.628	[0..1]		<PstlAdr>	Adrese		
6.1.637	[0..1]		<Ctry>	Valsts	X	Atļauts lietot tikai ISO 3166 Alpha-2 kodus.
6.1.638	[0..2]		<AdrLine>	Adreses rinda	X	Atļautas ne vairāk kā divas rindas.
6.1.639	[0..1]		<Id>	Identifikācija		
6.1.640	{Or		<OrgId>	Organizācijas identifikācija		Nevar lietot kopā ar 6.1.648.

6.1.641	{Or	<BICOrBEI>	BIC kods vai BEI kods	X	Nevar lietot kopā ar 6.1.642.
6.1.642	Or}	<Othr>	Cits identifikācijas veids		Nevar lietot kopā ar 6.1.641.
6.1.643	[1..1]	<Id>	Identifikators	X	
6.1.644	[0..1]	<SchmeNm>	Shēmas nosaukums		
6.1.645	{Or	<Cd>	Shēmas nosaukuma kods	X	Atļauts lietot tikai ISO 20022 noteiktos kodus (3. tabula). Nevar lietot kopā ar 6.1.646.
6.1.646	Or}	<Prtry>	Shēmas nosaukums	X	Nevar lietot kopā ar 6.1.645.
6.1.647	[0..1]	<Issr>	Identifikatora piešķīrējs	X	
6.1.648	Or}	<PrvtId>	Privātpersonas identifikācija		Nevar lietot kopā ar 6.1.640.
6.1.649	{Or	<DtAndPlcOfBirth>	Dzimšanas vieta un datums		Nevar lietot kopā ar 6.1.654.
6.1.650	[1..1]	<BirthDt>	Dzimšanas datums	X	
6.1.651	[0..1]	<PrvcOfBirth>	Dzimšanas province	X	
6.1.652	[1..1]	<CityOfBirth>	Dzimšanas pilsēta	X	
6.1.653	[1..1]	<CtryOfBirth>	Dzimšanas valsts	X	Atļauts lietot tikai ISO 3166 Alpha-2 kodus.
6.1.654	Or}	<Othr>	Cits identifikācijas veids		Nevar lietot kopā ar 6.1.649.
6.1.655	[1..1]	<Id>	Identifikators	X	
6.1.656	[0..1]	<SchmeNm>	Shēmas nosaukums		
6.1.657	{Or	<Cd>	Shēmas nosaukuma kods	X	Atļauts lietot tikai ISO 20022 noteiktos kodus (4. tabula). Nevar lietot kopā ar 6.1.658.
6.1.658	Or}	<Prtry>	Shēmas nosaukums	X	Nevar lietot kopā ar 6.1.657.
6.1.659	[0..1]	<Issr>	Identifikatora piešķīrējs	X	
6.1.669	[1..1]	<DbtrAcct>	Maksātāja konts		Obligāts.
6.1.670	[1..1]	<Id>	Maksātāja konta identifikācija		
6.1.671	[1..1]	<IBAN>	IBAN	X	
6.1.683	[1..1]	<DbtrAgt>	Maksātāja banka		Atļauta tikai BIC koda lietošana.
6.1.684	[1..1]	<FinInstnId>	Finanšu institūcijas identifikācija		
6.1.685	[1..1]	<BIC>	BIC kods	X	Norādītajam BIC kodam jābūt pieejamam maršrutēšanas tabulā.
6.1.737	[1..1]	<CdtrAgt>	Saņēmēja banka		Atļauta tikai BIC koda lietošana.
6.1.738	[1..1]	<FinInstnId>	Finanšu institūcijas identifikācija		
6.1.739	[1..1]	<BIC>	BIC kods	X	Norādītajam BIC kodam jābūt pieejamam maršrutēšanas tabulā.
6.1.791	[1..1]	<Cdtr>	Maksājuma saņēmējs		
6.1.792	[1..1]	<Nm>	Maksājuma saņēmēja nosaukums	X	Obligāts.

6.1.793	[0..1]	<PstlAdr>	Adrese		
6.1.802	[0..1]	<Ctry>	Valsts	X	Atļauts lietot tikai ISO 3166 Alpha-2 kodus.
6.1.803	[0..2]	<AdrLine>	Adreses rinda	X	Atļautas ne vairāk kā divas rindas.
6.1.804	[0..1]	<Id>	Identifikācija		
6.1.805	{Or	<OrgId>	Organizācijas identifikācija		Nevar lietot kopā ar 6.1.813.
6.1.806	{Or	<BICOrBEI>	BIC kods vai BEI kods	X	Nevar lietot kopā ar 6.1.807.
6.1.807	Or}	<Othr>	Cits identifikācijas veids		Nevar lietot kopā ar 6.1.806.
6.1.808	[1..1]	<Id>	Identifikators	X	
6.1.809	[0..1]	<SchmeNm>	Shēmas nosaukums		
6.1.810	{Or	<Cd>	Shēmas nosaukuma kods	X	Atļauts lietot tikai ISO 20022 noteiktos kodus (3. tabula). Nevar lietot kopā ar 6.1.811.
6.1.811	Or}	<Prtry>	Shēmas nosaukums	X	Nevar lietot kopā ar 6.1.810.
6.1.812	[0..1]	<Issr>	Identifikatora piešķīrējs	X	
6.1.813	Or}	<PrvtId>	Privātpersonas identifikācija		Nevar lietot kopā ar 6.1.805.
6.1.814	{Or	<DtAndPlcOfBirth>	Dzimšanas vieta un datums		Nevar lietot kopā ar 6.1.819.
6.1.815	[1..1]	<BirthDt>	Dzimšanas datums	X	
6.1.816	[0..1]	<PrvcOfBirth>	Dzimšanas province	X	
6.1.817	[1..1]	<CityOfBirth>	Dzimšanas pilsēta	X	
6.1.818	[1..1]	<CtryOfBirth>	Dzimšanas valsts	X	Atļauts lietot tikai ISO 3166 Alpha-2 kodus.
6.1.819	Or}	<Othr>	Cits identifikācijas veids		Nevar lietot kopā ar 6.1.814.
6.1.820	[1..1]	<Id>	Identifikators	X	
6.1.821	[0..1]	<SchmeNm>	Shēmas nosaukums		
6.1.822	{Or	<Cd>	Shēmas nosaukuma kods	X	Atļauts lietot tikai ISO 20022 noteiktos kodus (4. tabula). Nevar lietot kopā ar 6.1.823.
6.1.823	Or}	<Prtry>	Shēmas nosaukums	X	Nevar lietot kopā ar 6.1.822.
6.1.824	[0..1]	<Issr>	Identifikatora piešķīrējs	X	
6.1.834	[1..1]	<CdtrAcct>	Maksājuma saņēmēja konts		Obligāts.
6.1.835	[1..1]	<Id>	Maksājuma saņēmēja konta identifikācija		
6.1.836	[1..1]	<IBAN>	IBAN	X	
6.1.848	[0..1]	<UltmtCdtr>	Galasaņēmējs		
6.1.849	[0..1]	<Nm>	Nosaukums	X	
6.1.861	[0..1]	<Id>	Identifikācija		
6.1.862	{Or	<OrgId>	Organizācijas identifikācija		Nevar lietot kopā ar 6.1.870.

6.1.863	{Or	├─ <BICOrBEI>	BIC kods vai BEI kods	X	Nevar lietot kopā ar 6.1.864.
6.1.864	Or}	└─ <Othr>	Cits identifikācijas veids		Nevar lietot kopā ar 6.1.863.
6.1.865	[1..1]	├─ <Id>	Identifikators	X	
6.1.866	[0..1]	├─ <SchmeNm>	Shēmas nosaukums		
6.1.867	{Or	├─ <Cd>	Shēmas nosaukuma kods	X	Atļauts lietot tikai ISO 20022 noteiktos kodus (3. tabula). Nevar lietot kopā ar 6.1.868.
6.1.868	Or}	└─ <Prtry>	Shēmas nosaukums	X	Nevar lietot kopā ar 6.1.867.
6.1.869	[0..1]	└─ <Issr>	Identifikatora piešķīrējs	X	
6.1.870	Or}	└─ <PrvtId>	Privātpersonas identifikācija		Nevar lietot kopā ar 6.1.862.
6.1.871	{Or	├─ <DtAndPlcOfBirth>	Dzimšanas vieta un datums		Nevar lietot kopā ar 6.1.875.
6.1.872	[1..1]	├─ <BirthDt>	Dzimšanas datums	X	
6.1.873	[0..1]	├─ <PrvcOfBirth>	Dzimšanas province	X	
6.1.874	[1..1]	├─ <CityOfBirth>	Dzimšanas pilsēta	X	
6.1.875	[1..1]	└─ <CtryOfBirth>	Dzimšanas valsts	X	Atļauts lietot tikai ISO 3166 Alpha-2 kodus.
6.1.876	Or}	└─ <Othr>	Cits identifikācijas veids		Nevar lietot kopā ar 6.1.871.
9.1.28	[1..1]	├─ <Id>	Identifikators	X	
9.1.29	[0..1]	├─ <SchmeNm>	Shēmas nosaukums		
9.1.30	{Or	├─ <Cd>	Shēmas nosaukuma kods	X	Atļauts lietot tikai ISO 20022 noteiktos kodus (4. tabula). Nevar lietot kopā ar 9.1.31.
9.1.31	Or}	└─ <Prtry>	Shēmas nosaukums	X	Nevar lietot kopā ar 9.1.30.
9.1.32	[0..1]	└─ <Issr>	Identifikatora piešķīrējs	X	

5.9. SEPA maksājuma atsaukuma atteikuma ziņojums

SEPA maksājuma atsaukuma atteikuma ziņojumu sagatavo, balstoties uz ISO 20022 camt.029.001.03 ziņojumu, un iekļauj maksājumu un naudas līdzekļu atmaksas failā.
SEPA maksājuma atsaukuma atteikuma ziņojumu nosūta, lai informētu klīringa servisa dalībnieku par to, ka nav iespējams veikt pieprasītā SEPA kredīta pārveduma atmaksu.

5.9.1. Paketes galvene (uzdevuma informācija)

ISO numurs	Lieto-jums	Elements	Apraksts	Saite uz formātu	Papildu nosacījumi
1.0	[1..1]	└─ <Assgnmt>			

1.1	[1..1]	<Id>	SEPA maksājuma atsaukuma atteikuma paketes identifikators	X	
1.2	[1..1]	<Assgnr>	SEPA maksājuma atsaukuma atteikuma paketes sūtītājs		Uz klīringa servisu sūtāmajos failos jānorāda sūtītāja bankas BIC kods; no klīringa servisa saņemtajos failos norādīts EKS sistēmas (Latvijas Bankas) BIC kods.
1.4	[1..1]	<Agt>			
2.1.0	[1..1]	<FinInstnId>			
2.1.1	[1..1]	<BIC>	BIC kods	X	
1.5	[1..1]	<Assgne>	SEPA maksājuma atsaukuma atteikuma paketes adresāts		Uz klīringa servisu sūtāmajos failos jānorāda EKS sistēmas (Latvijas Bankas) BIC kods; no klīringa servisa saņemtajos failos norādīts saņēmēja bankas BIC kods.
1.7	[1..1]	<Agt>			
2.1.0	[1..1]	<FinInstnId>			
2.1.1	[1..1]	<BIC>	BIC kods	X	
1.8	[1..1]	<CreDtTm>	Paketes izveidošanas datums un laiks	X	

5.9.2. Statusa dati

ISO numurs	Lieto-jums	Elements	Apraksts	Saite uz formātu	Papildu nosacījumi
3.0	[1..1]	<Sts>			
3.1	[1..1]	<Conf>	Izmeklēšanas rezultātu kods	X	Jālieto kods "RJCR".

5.9.3. SEPA maksājuma atsaukuma atteikuma ziņojuma pamatdati

ISO numurs	Lieto-jums	Elements	Apraksts	Saite uz formātu	Papildu nosacījumi
4.0	[1..1]	<CxlDtls>	SEPA maksājuma atsaukuma atteikuma informācija		Jābūt vismaz vienam ziņojumam.
4.72	[1..n]	<TxInfAndSts>	Transakcijas informācija		Atsevišķo transakciju skaits nedrīkst pārsniegt 100 000.

4.73	[1..1]	<CxlStsId>	SEPA maksājuma atsaukuma atteikuma ziņojuma identifikators	X	
4.80	[1..1]	<OrgnlGrpInf>	Sākotnējā maksājuma ziņojuma paketes informācija		
4.81	[1..1]	<OrgnlMsgId>	Paketes identifikators	X	
4.82	[1..1]	<OrgnlMsgNmId>	Paketes ziņojuma tipa identifikators	X	Jālieto kods "pacs.008".
4.84	[0..1]	<OrgnlInstrId>	Sākotnējā ziņojuma instrukcijas identifikators	X	
4.85	[1..1]	<OrgnlEndToEndId>	Sākotnējā ziņojuma maksātāja piešķirts identifikators	X	
4.86	[1..1]	<OrgnlTxId>	Sākotnējā ziņojuma transakcijas identifikators	X	
4.88	[1..1]	<TxCxlSts>	Transakcijas atcelšanas statuss	X	Jālieto kods "RJCR".
4.89	[1..1]	<CxlStsRsnInf>	Atteikuma iemesla informācija		
4.90	[1..1]	<Orgtr>	Atteikuma iniciators		
5.1.0	{Or	<Nm>	Atteikuma iniciatora nosaukums, ja atteikumu iniciē klients	X	Nevar lietot kopā ar 5.1.12.
5.1.12	Or}	<Id>	Atteikuma iniciatora identifikators, ja atteikumu iniciē banka		Nevar lietot kopā ar 5.1.0.
5.1.13	[1..1]	<OrgId>			
5.1.14	[1..1]	<BICOrBEI>	Atteikuma iniciatora BIC kods	X	
4.91	[1..1]	<Rsn>	Atteikuma iemesla informācija		
4.92	{Or	<Cd>	Atteikuma iemesla kods	X	Atļauts lietot tikai ISO 20022 noteiktos kodus (8. tabula). Nevar lietot kopā ar 4.93.
4.93	Or}	<Prtry>		X	Atļauts lietot norādītos kodus (9. tabula). Nevar lietot kopā ar 4.92.
4.94	[0..2]	<AddtlInf>	Papildu informācija	X	Atļauts lietot, ja 4.92 ir "LEGL", lai specificētu iemeslu.
4.101	[0..1]	<Assgnr>	Dalībnieks, kas šo SEPA maksājuma atsaukuma atteikuma ziņojumu iesniedzis klīringa servisam.		Nav atļauts izmantot uz klīringa servisu sūtāmajos failos. No klīringa servisa saņemtajos failos norādīts dalībnieks, kurš iniciējis atsaukuma ziņojumu (ja informācija ir pieejama).
4.103	[1..1]	<Agt>			
2.1.0	[1..1]	<FinInstnId>			

2.1.1	[1..1]	<BIC>	BIC kods	X	
4.107	[1..1]	<OrgnlTxRef>	Sākotnējā maksājuma ziņojuma precīza datu kopija		
6.1.0	[1..1]	<IntrBkSttlmAmt>	Norēķinātā summa	X	
6.1.6	[1..1]	<IntrBkSttlmDt>	Valutēšanas datums	X	
6.1.52	[1..1]	<SttlmInf>			
6.1.53	[1..1]	<SttlmMtd>	Norēķinu metode	X	Jālieto kods "CLRG".
6.1.68	[0..1]	<ClrSys>			
6.1.70	[1..1]	<Prtry>	Klīringa sistēmas apzīmējums	X	Jālieto kods "EKS".
6.1.233	[1..1]	<PmtTpInf>			
6.1.236	[1..1]	<SvcLvl>			
6.1.237	[1..1]	<Cd>	Servisa kods	X	Jālieto kods "SEPA".
6.1.239	[0..1]	<LclInstrm>	Shēmas vai servisa pazīme		
6.1.240	{Or	<Cd>		X	Atļauts lietot tikai ISO 20022 noteiktos kodus (1. tabula). Nevar lietot kopā ar 6.1.241.
6.1.241	Or}	<Prtry>		X	Nevar lietot kopā ar 6.1.240.
6.1.243	[0..1]	<CtgyPurp>	Kategorijas kods		
6.1.244	{Or	<Cd>		X	Atļauts lietot tikai ISO 20022 noteiktos kodus (2. tabula). Nevar lietot kopā ar 6.1.245.
6.1.245	Or}	<Prtry>		X	Nevar lietot kopā ar 6.1.244.
6.1.467	[0..1]	<RmtInf>	Informācija saņēmējam		
6.1.468	{Or	<Ustrd>	Nestrukturēta	X	Nevar lietot kopā ar 6.1.469.
6.1.469	Or}	<Strd>	Strukturēta		Nevar lietot kopā ar 6.1.468. Tikai viens eksemplārs ar maksimālo zīmju skaitu 140.
6.1.489	[0..1]	<CdtrRefInf>	Saņēmēja maksājuma identifikators		
6.1.490	[1..1]	<Tp>	Saņēmēja maksājuma identifikatora tips		Atļauts lietot tikai kopā ar 6.1.495.
6.1.491	[1..1]	<CdOrPrtry>			
6.1.492	[1..1]	<Cd>	Saņēmēja maksājuma identifikatora tipa kods	X	Atļauts lietot tikai kodu "SCOR".
6.1.494	[0..1]	<Issr>	Saņēmēja maksājuma identifikatora tipa izsniedzējs	X	
6.1.495	[1..1]	<Ref>	Saņēmēja piešķirta maksājuma reference	X	Atļauts lietot tikai kopā ar 6.1.490.
6.1.583	[0..1]	<UltmtDbtr>	Galamaksātājs		

6.1.584	[0..1]	<Nm>	Nosaukums	X	
6.1.596	[0..1]	<Id>	Identifikators		
6.1.597	{Or	<OrgId>	Organizācijas identifikācija		Nevar lietot kopā ar 6.1.605.
6.1.598	{Or	<BICOrBEI>	BIC kods vai BEI kods	X	Nevar lietot kopā ar 6.1.599.
6.1.599	Or}	<Othr>	Cits identifikācijas veids		Nevar lietot kopā ar 6.1.598.
6.1.600	[1..1]	<Id>	Identifikators	X	
6.1.601	[0..1]	<SchmeNm>	Shēmas nosaukums		
6.1.602	{Or	<Cd>	Shēmas nosaukuma kods	X	Atļauts lietot tikai ISO 20022 noteiktos kodus (3. tabula). Nevar lietot kopā ar 6.1.603.
6.1.603	Or}	<Prtry>	Shēmas nosaukums	X	Nevar lietot kopā ar 6.1.602.
6.1.604	[0..1]	<Issr>	Identifikatora piešķīrējs	X	
6.1.605	Or}	<PrvtId>	Privātpersonas identifikācija		Nevar lietot kopā ar 6.1.597.
6.1.606	{Or	<DtAndPlcOf Birth>	Dzimšanas vieta un datums		Nevar lietot kopā ar 6.1.611.
6.1.607	[1..1]	<BirthDt>	Dzimšanas datums	X	
6.1.608	[0..1]	<PrvcOfBirth>	Dzimšanas province	X	
6.1.609	[1..1]	<CityOfBirth>	Dzimšanas pilsēta	X	
6.1.610	[1..1]	<CtryOfBirth>	Dzimšanas valsts	X	Atļauts lietot tikai ISO 3166 Alpha-2 kodus.
6.1.611	Or}	<Othr>	Cits identifikācijas veids		Nevar lietot kopā ar 6.1.606.
6.1.612	[1..1]	<Id>	Identifikators	X	
6.1.613	[0..1]	<SchmeNm>	Shēmas nosaukums		
6.1.614	{Or	<Cd>	Shēmas nosaukuma kods	X	Atļauts lietot tikai ISO 20022 noteiktos kodus (4. tabula). Nevar lietot kopā ar 6.1.615.
6.1.615	Or}	<Prtry>	Shēmas nosaukums	X	Nevar lietot kopā ar 6.1.614.
6.1.616	[0..1]	<Issr>	Identifikatora piešķīrējs	X	
6.1.626	[1..1]	<Dbtr>	Maksātājs		
6.1.627	[1..1]	<Nm>	Maksātāja nosaukums	X	Obligāts.
6.1.628	[0..1]	<PstlAdr>	Adrese		
6.1.637	[0..1]	<Ctry>	Valsts	X	Atļauts lietot tikai ISO 3166 Alpha-2 kodus.
6.1.638	[0..2]	<AdrLine>	Adreses rinda	X	Atļautas tikai divas rindas.
6.1.639	[0..1]	<Id>	Identifikācija		
6.1.640	{Or	<OrgId>	Organizācijas identifikācija		Nevar lietot kopā ar 6.1.648.
6.1.641	{Or	<BICOrBEI>	BIC kods vai BEI kods	X	Nevar lietot kopā ar 6.1.642.
6.1.642	Or}	<Othr>	Cits identifikācijas veids		Nevar lietot kopā ar 6.1.641.
6.1.643	[1..1]	<Id>	Identifikators	X	
6.1.644	[0..1]	<SchmeNm>	Shēmas nosaukums		

6.1.645	{Or	<Cd>	Shēmas nosaukuma kods	X	Atļauts lietot tikai ISO 20022 noteiktos kodus (3. tabula). Nevar lietot kopā ar 6.1.646.
6.1.646	Or}	<Prtry>	Shēmas nosaukums	X	Nevar lietot kopā ar 6.1.645.
6.1.647	[0..1]	<Issr>	Identifikatora piešķīrējs	X	
6.1.648	Or}	<PrvtId>	Privātpersonas identifikācija		Nevar lietot kopā ar 6.1.640.
6.1.649	{Or	<DtAndPlcOfBirth>	Dzimšanas vieta un datums		Nevar lietot kopā ar 6.1.654.
6.1.650	[1..1]	<BirthDt>	Dzimšanas datums	X	
6.1.651	[0..1]	<PrvcOfBirth>	Dzimšanas province	X	
6.1.652	[1..1]	<CityOfBirth>	Dzimšanas pilsēta	X	
6.1.653	[1..1]	<CtryOfBirth>	Dzimšanas valsts	X	Atļauts lietot tikai ISO 3166 Alpha-2 kodus.
6.1.654	Or}	<Othr>	Cits identifikācijas veids		Nevar lietot kopā ar 6.1.649.
6.1.655	[1..1]	<Id>	Identifikators	X	
6.1.656	[0..1]	<SchmeNm>	Shēmas nosaukums		
6.1.657	{Or	<Cd>	Shēmas nosaukuma kods	X	Atļauts lietot tikai ISO 20022 noteiktos kodus (4. tabula). Nevar lietot kopā ar 6.1.658.
6.1.658	Or}	<Prtry>	Shēmas nosaukums	X	Nevar lietot kopā ar 6.1.657.
6.1.659	[0..1]	<Issr>	Identifikatora piešķīrējs	X	
6.1.669	[1..1]	<DbtrAcct>	Maksātāja konts		Obligāts.
6.1.670	[1..1]	<Id>	Maksātāja konta identifikācija		
6.1.671	[1..1]	<IBAN>	IBAN	X	
6.1.683	[1..1]	<DbtrAgt>	Maksātāja banka		Atļauta tikai BIC koda lietošana.
6.1.684	[1..1]	<FinInstnId>	Finanšu institūcijas identifikācija		
6.1.685	[1..1]	<BIC>	BIC kods	X	Norādītajam BIC kodam jābūt pieejamam maršrutēšanas tabulā.
6.1.737	[1..1]	<CdtrAgt>	Saņēmēja banka		Atļauta tikai BIC koda lietošana.
6.1.738	[1..1]	<FinInstnId>	Finanšu institūcijas identifikācija		
6.1.739	[1..1]	<BIC>	BIC kods	X	Norādītajam BIC kodam jābūt pieejamam maršrutēšanas tabulā.
6.1.791	[1..1]	<Cdtr>	Maksājuma saņēmējs		
6.1.792	[1..1]	<Nm>	Maksājuma saņēmēja nosaukums	X	Obligāts.
6.1.793	[0..1]	<PstlAdr>	Adrese		
6.1.802	[0..1]	<Ctry>	Valsts	X	Atļauts lietot tikai ISO 3166 Alpha-2 kodus.
6.1.803	[0..2]	<AdrLine>	Adreses rinda	X	Atļautas ne vairāk kā divas rindas.
6.1.804	[0..1]	<Id>	Identifikācija		
6.1.805	{Or	<OrgId>	Organizācijas identifikācija		Nevar lietot kopā ar 6.1.813.
6.1.806	{Or	<BICOrBEI>	BIC kods vai BEI kods	X	Nevar lietot kopā ar 6.1.807.

6.1.807	Or}	<Othr>	Cits identifikācijas veids		Nevar lietot kopā ar 6.1.806.
6.1.808	[1..1]	<Id>	Identifikators	X	
6.1.809	[0..1]	<SchmeNm>	Shēmas nosaukums		
6.1.810	{Or	<Cd>	Shēmas nosaukuma kods	X	Atļauts lietot tikai ISO 20022 noteiktos kodus (3. tabula). Nevar lietot kopā ar 6.1.811.
6.1.811	Or}	<Prtry>	Shēmas nosaukums	X	Nevar lietot kopā ar 6.1.810.
6.1.812	[0..1]	<Issr>	Identifikatora piešķīrējs	X	
6.1.813	Or}	<PrvtId>	Privātpersonas identifikācija		Nevar lietot kopā ar 6.1.805.
6.1.814	{Or	<DtAndPlcOfBirth>	Dzimšanas vieta un datums		Nevar lietot kopā ar 6.1.819.
6.1.815	[1..1]	<BirthDt>	Dzimšanas datums	X	
6.1.816	[0..1]	<PrvcOfBirth>	Dzimšanas province	X	
6.1.817	[1..1]	<CityOfBirth>	Dzimšanas pilsēta	X	
6.1.818	[1..1]	<CtryOfBirth>	Dzimšanas valsts	X	Atļauts lietot tikai ISO 3166 Alpha-2 kodus.
6.1.819	Or}	<Othr>	Cits identifikācijas veids		Nevar lietot kopā ar 6.1.814.
6.1.820	[1..1]	<Id>	Identifikators	X	
6.1.821	[0..1]	<SchmeNm>	Shēmas nosaukums		
6.1.822	{Or	<Cd>	Shēmas nosaukuma kods	X	Atļauts lietot tikai ISO 20022 noteiktos kodus (4. tabula). Nevar lietot kopā ar 6.1.823.
6.1.823	Or}	<Prtry>	Shēmas nosaukums	X	Nevar lietot kopā ar 6.1.822.
6.1.824	[0..1]	<Issr>	Identifikatora piešķīrējs	X	
6.1.834	[1..1]	<CdtrAcct>	Maksājuma saņēmēja konts		Obligāts.
6.1.835	[1..1]	<Id>	Maksājuma saņēmēja konta identifikācija		
6.1.836	[1..1]	<IBAN>	IBAN	X	
6.1.848	[0..1]	<UltmtCdtr>	Galasaņēmējs		
6.1.849	[0..1]	<Nm>	Nosaukums	X	
6.1.861	[0..1]	<Id>	Identifikācija		
6.1.862	{Or	<OrgId>	Organizācijas identifikācija		Nevar lietot kopā ar 6.1.870.
6.1.863	{Or	<BICOrBEI>	BIC kods vai BEI kods	X	Nevar lietot kopā ar 6.1.864.
6.1.864	Or}	<Othr>	Cits identifikācijas veids		Nevar lietot kopā ar 6.1.863.
6.1.865	[1..1]	<Id>	Identifikators	X	
6.1.866	[0..1]	<SchmeNm>	Shēmas nosaukums		
6.1.867	{Or	<Cd>	Shēmas nosaukuma kods	X	Atļauts lietot tikai ISO 20022 noteiktos kodus (3. tabula). Nevar lietot kopā ar 6.1.868.
6.1.868	Or}	<Prtry>	Shēmas nosaukums	X	Nevar lietot kopā ar 6.1.867.
6.1.869	[0..1]	<Issr>	Identifikatora piešķīrējs	X	

6.1.870	Or}	└─ <PrvtId>	Privātpersonas identifikācija		Nevar lietot kopā ar 6.1.862.
6.1.871	{Or	│ ├─ <DtAndPlcOfBirth>	Dzimšanas vieta un datums		Nevar lietot kopā ar 6.1.876.
6.1.872	[1..1]	│ │ ├─ <BirthDt>	Dzimšanas datums	X	
6.1.873	[0..1]	│ │ ├─ <PrvcOfBirth>	Dzimšanas province	X	
6.1.874	[1..1]	│ │ ├─ <CityOfBirth>	Dzimšanas pilsēta	X	
6.1.875	[1..1]	│ │ └─ <CtryOfBirth>	Dzimšanas valsts	X	Atļauts lietot tikai ISO 3166 Alpha-2 kodus.
6.1.876	Or}	│ └─ <Othr>	Cits identifikācijas veids		Nevar lietot kopā ar 6.1.871.
9.1.28	[1..1]	│ ├─ <Id>	Identifikators	X	
9.1.29	[0..1]	│ ├─ <SchmeNm>	Shēmas nosaukums		
9.1.30	{Or	│ │ ├─ <Cd>	Shēmas nosaukuma kods	X	Atļauts lietot tikai ISO 20022 noteiktos kodus (4. tabula). Nevar lietot kopā ar 9.1.31.
9.1.31	Or}	│ │ └─ <Prtry>	Shēmas nosaukums	X	Nevar lietot kopā ar 9.1.30.
9.1.32	[0..1]	│ └─ <Issr>	Identifikatora piešķīrējs	X	

5.10. Kodu pieļaujamo vērtību tabulas

5.10.1. Lokālo instrumentu ISO kodi

1. tabula

ISO 20022 ExternalLocalInstrument1Code

Pieejama:
http://www.iso20022.org/documents/External_code_lists/Payment_ExternalCodeLists_09June09_v5.xls darblapā *6-LocalInstrument*.

5.10.2. Maksājuma mērķa kategorijas ISO kodi

2. tabula

ISO 20022 ExternalCategoryPurpose1Code

Pieejama:
http://www.iso20022.org/documents/External_code_lists/Payment_ExternalCodeLists_09June09_v5.xls darblapā *3-CategoryPurpose*.

5.10.3. Organizāciju identifikatoru tipu kodi

3. tabula

ISO 20022 ExternalOrganisationIdentification1Code

Pieejama:
http://www.iso20022.org/documents/External_code_lists/Payment_ExternalCodeLists_09June09_v5.xls *darblapā 7-OrganisationIdentification*.

5.10.4. Privātpersonu identifikatoru tipu kodi

4. tabula

ISO 20022 ExternalPersonIdentification1Code

Pieejama:
http://www.iso20022.org/documents/External_code_lists/Payment_ExternalCodeLists_09June09_v5.xls darblapā *8-PersonIdentification*.

Ja persona tiek identificēta, izmantojot personas kodu, kā atbilstošo privātpersonas identifikatora tipa kodu izvēlas "NIDN".

5.10.5. Maksājumu mērķa ISO kodi

5. tabula

ISO 20022 ExternalPurpose1Code

Pieejama:
http://www.iso20022.org/documents/External_code_lists/Payment_ExternalCodeLists_09June09_v5.xls darblapā *9-Purpose*.

5.10.6. Maksājuma noraidīšanas iemesla kodi dalībniekiem

6. tabula

Nr.p.k.	Kods	Paskaidrojumi
1.	AC01	Nepareizs konta numura formāts vai konts neeksistē.
2.	AC04	Konts slēgts.
3.	AC06	Konts bloķēts.
4.	AG01	Nav atļauts veikt naudas ieskaitīšanu šā tipa kontos.
5.	AG02	Ziņojumā norādītais banku operācijas kods neatbilst saņēmējam.
6.	AM05	Ziņojums ir dublēts.
7.	BE04	Trūkst kreditora adreses vai nav pareiza kreditora adrese, kas nepieciešama maksājuma veikšanai.
8.	FOCR	Nosūtīts atpakaļ, jo saņemts maksājuma atsaukuma ziņojums.
9.	MD07	Galasaņēmējs miris.
10.	MS02	Galasaņēmējs nenorāda atpakaļnosūtīšanas iemeslu.
11.	MS03	Aģents nenorāda atpakaļnosūtīšanas iemeslu.
12.	RC01	Ziņojumā norādītais BIC kods neatbilst formātam vai neeksistē.
13.	RR01	Maksātāja konta norāde vai unikāla identifikācija, kas nepieciešama saskaņā ar regulējošām prasībām, ir nepilnīga vai tās trūkst.
14.	RR02	Maksātāja nosaukums vai adrese neatbilst regulējošām prasībām.
15.	RR03	Saņēmēja nosaukums vai adrese neatbilst regulējošām prasībām.
16.	RR04	Cita neatbilstība regulējošām prasībām.

5.10.7. Atsaukuma iemesla klīringa servisa kodi

7. tabula

Nr.p.k.	Kods	Paskaidrojumi
1.	TECH	Kļūdains maksājums tehnisku problēmu dēļ.
2.	FRAD	Krāpnieciski iniciēts maksājums.

5.10.8. Atsaukuma atteikuma iemesla ISO kodi

8. tabula

Nr.p.k.	Kods	Paskaidrojumi
1.	CUST	Klienta atteikums.
2.	LEGL	Juridiski ierobežojumi.

5.10.9. Atsaukuma atteikuma iemesla klīringa servisa kodi

9. tabula

Nr.p.k.	Kods	Paskaidrojumi
1.	AC04	Konts slēgts.
2.	AM04	Kontā nepietiek līdzekļu.
3.	NOAS	Nav saņemta klienta piekrišana.
4.	NOOR	Pieprasītais maksājuma ziņojums nav saņemts.
5.	ARDT	Ziņojums jau nosūtīts atpakaļ.

5.11. Ziņojumu datu lauku formāti

Datu formāti

1.1[1] MessageIdentification <MsgId>

Ziņojuma tipi[2]	pacs.008, pacs.004, pacs.002
Datu tips[3]	Max35Text
Formāts[3]	maxLength: 35 minLength: 1 Nevar saturēt tukšuma simbolu.

[1] Elementa numurs ISO 20022 standartā.
[2] Ziņojuma tipi, kuros šis elements tiek lietots.
[3] Datu tipu un formātu apraksts atbilstoši ISO 20022 standartam.

1.1 Identification <Id>

Ziņojuma tipi	camt.056, camt.029
Datu tips	Max35Text
Formāts	maxLength: 35 minLength: 1 Nevar saturēt tukšuma simbolu.

1.1.1 IBAN <IBAN>

Ziņojuma tipi	pacs.008, pac004
Datu tips	IBANIdentifier
Formāts	[A-Z]{2,2}[0-9]{2,2}[a-zA-Z0-9]{1,30}

1.2 CreationDateTime <CreDtTm>

Ziņojuma tipi	pacs.008, pacs.004, pacs.002
Datu tips	ISODateTime

1.4 NumberOfTransactions <NbOfTxs>

Ziņojuma tipi	pacs.008
Datu tips	Max15NumericText
Formāts	[0-9]{1,15}

1.6 TotalInterbankSettlementAmount <TtlIntrBkSttlmAmt>

Ziņojuma tipi	pacs.008
Datu tips	CurrencyAndAmount
Formāts	fractionDigits: 2 minInclusive: 0.01 maxInclusive: 999999999999999.99 totalDigits: 18 CurrencyCode "EUR"

1.7 InterbankSettlementDate <IntrBkSttlmDt>

Ziņojuma tipi	pacs.008
Datu tips	ISODateTime

1.7 NumberOfTransactions <NbOfTxs>

Ziņojuma tipi	pacs.004
Datu tips	Max15NumericText
Formāts	[0-9]{1,15}

1.8 CreationDateTime <CreDtTm>

Ziņojuma tipi	camt.056, camt.029
Datu tips	ISODateTime

1.9 SettlementMethod <SttlmMtd>

Ziņojuma tipi	pacs.008
Datu tips	Code
Papildu nosacījumi	Atļauts lietot tikai kodu "CLRG".

1.10 TotalInterbankSettlementAmount <TtlIntrBkSttlmAmt>

Ziņojuma tipi	pacs.004
Datu tips	CurrencyAndAmount
Formāts	fractionDigits: 2 minInclusive: 0.01 maxInclusive: 999999999999999.99 totalDigits: 18 CurrencyCode "EUR"

1.11 InterbankSettlementDate <IntrBkSttlmDt>

Ziņojuma tipi	pacs.004
Datu tips	ISODateTime

1.13 Proprietary <Prtry>

Ziņojuma tipi	pacs.008
Datu tips	Code
Papildu nosacījumi	Atļauts lietot tikai kodu "EKS".

1.13 SettlementMethod <SttlmMtd>

Ziņojuma tipi	pacs.004
Datu tips	Code
Papildu nosacījumi	Atļauts lietot tikai kodu "CLRG".

1.17 Proprietary <Prtry>

Ziņojuma tipi	pacs.004
Datu tips	Code
Papildu nosacījumi	Atļauts lietot tikai kodu "EKS".

2.1 OriginalMessageIdentification <OrgnlMsgId>

Ziņojuma tipi	pacs.002
Datu tips	Max35Text
Formāts	maxLength: 35 minLength: 1

2.1.1 BIC <BIC>

Ziņojuma tipi	camt.056, camt.029
Datu tips	BICIdentifier
Formāts	[A-Z]{6,6}[A-Z2-9][A-NP-Z0-9]([A-Z0-9]{3,3}){0,1}

2.2 InstructionIdentification <InstrId>

Ziņojuma tipi	pacs.008
Datu tips	Max35Text
Formāts	maxLength: 35 minLength: 1 Nevar saturēt tukšuma simbolu.

2.2 OriginalMessageNameIdentification <OrgnlMsgNmId>

Ziņojuma tipi	pacs.002
Datu tips	Max35Text
Formāts	maxLength: 35 minLength: 1

2.3 EndToEndIdentification <EndToEndId>

Ziņojuma tipi	pacs.008
Datu tips	Max35Text
Formāts	maxLength: 35 minLength: 1

2.4 TransactionIdentification <TxId>

Ziņojuma tipi	pacs.008
Datu tips	Max35Text
Formāts	maxLength: 35 minLength: 1 Nevar saturēt tukšuma simbolu.

2.4 OriginalNumberOfTransactions <OrgnlNbOfTxs>

Ziņojuma tipi	pacs.002
Datu tips	Max15NumericText
Formāts	[0-9]{1,15}

2.5 OriginalControlSum <OrgnlCtrlSum>

Ziņojuma tipi	pacs.002
Datu tips	CurrencyAndAmount
Formāts	CurrencyAndAmount fractionDigits: 2 minInclusive: 0 totalDigits: 18 CurrencyCode [A-Z]{3,3}
Papildu nosacījumi	Atļauts lietot tikai valūtas kodu "EUR". Summai jābūt 0.01 vai lielākai, un tā nedrīkst pārsniegt 999'999'999'999'999.99. Aiz komata – ne vairāk kā divi simboli.

2.6 GroupStatus < GrpSts >

Ziņojuma tipi	pacs.002
Datu tips	Code
Papildu nosacījumi	Atļauts lietot tikai norādītos kodus ("RJCT" – noraidīts, "PART" – daļēji akceptēts, "ACCP" – akceptēts).

2.10 Code <Cd>

Ziņojuma tipi	pacs.008
Datu tips	Code
Papildu nosacījumi	Atļauts lietot tikai kodu "SEPA".

2.10 Code <Cd>

Ziņojuma tipi	pacs.002
Datu tips	Code
Papildu nosacījumi	Atļauts lietot tikai kodu "ED05" (nav iespējams veikt norēķinu).

2.11 Proprietary <Prtry>

Ziņojuma tipi	pacs.002
Datu tips	Max35Text
Formāts	maxLength: 35 minLength: 1
Papildu nosacījumi	Atļauts lietot tikai attiecīgā ziņojuma elementa papildu nosacījumos noteiktos kodus.

2.13 Code <Cd>

Ziņojuma tipi	pacs.008
Datu tips	ExternalLocalInstrument1Code
Formāts	maxLength: 35 minLength: 1
Papildu nosacījumi	Atļauts lietot tikai ISO 20022 noteiktos kodus (1. tabula).

2.14 Proprietary <Prtry>

Ziņojuma tipi	pacs.008
Datu tips	Max35Text
Formāts	maxLength: 35 minLength: 1

2.14 DetailedNumberOfTransactions <DtldNbOfTxs>

Ziņojuma tipi	pacs.002
Datu tips	Max15NumericText
Formāts	[0-9]{1,15}

2.15 DetailedStatus <DtldSts>

Ziņojuma tipi	pacs.002
Datu tips	Code
Papildu nosacījumi	Atļauts lietot tikai noteiktos kodus (sk. "Papildu nosacījumi" ziņojumu struktūras tabulā).

2.16 Code <Cd>

Ziņojuma tipi	pacs.008
Datu tips	Code
Papildu nosacījumi	Atļauts lietot tikai ISO 20022 noteiktos kodus (2. tabula).

2.16 DetailedControlSum <DtldCtrlSum>

Ziņojuma tipi	pacs.002
Datu tips	CurrencyAndAmount
Formāts	CurrencyAndAmount fractionDigits: 2 minInclusive: 0 totalDigits: 18 CurrencyCode [A-Z]{3,3}
Papildu nosacījumi	Atļauts lietot tikai valūtas kodu "EUR". Summai jābūt 0.01 vai lielākai, un tā nedrīkst pārsniegt 999'999'999'999'999.99. Aiz komata – ne vairāk kā divi simboli.

2.17 Proprietary <Prtry>

Ziņojuma tipi	pacs.008
Datu tips	Max35Text
Formāts	maxLength: 35 minLength: 1

2.18 InterbankSettlementAmount <IntrBkSttlmAmt>

Ziņojuma tipi	pacs.008
Datu tips	CurrencyAndAmount
Formāts	CurrencyAndAmount fractionDigits: 2 minInclusive: 0.01 maxInclusive: 999999999.99 totalDigits: 18 CurrencyCode [A-Z]{3,3}
Papildu nosacījumi	Atļauts lietot tikai valūtas kodu "EUR". Summai jābūt 0.01 vai lielākai, un tā nedrīkst pārsniegt 999'999'999.99. Aiz komata – ne vairāk kā divi simboli.

2.33 ChargeBearer <ChrgBr>

Ziņojuma tipi	pacs.008
Datu tips	Code
Papildu nosacījumi	Atļauts lietot tikai kodu "SLEV" (komisijas tiek lietotas atbilstoši sistēmas noteikumiem).

2.65 Code <Cd>

Ziņojuma tipi	pacs.008, pacs.004
Datu tips	Code
Papildu nosacījumi	Atļauts lietot tikai ISO 20022 noteiktos kodus (5. tabula). Nevar lietot kopā ar 2.54.

2.76 Unstructured <Ustrd>

Ziņojuma tipi	pacs.008, pacs.004
Datu tips	Max140Text
Formāts	maxLength: 140 minLength: 1

2.100 Code <Cd>

Ziņojuma tipi	pacs.008, pacs.004
Datu tips	Code
Papildu nosacījumi	Atļauts lietot tikai kodu "SCOR". Atļauts lietot tikai kopā ar 2.103.

2.102 Issuer <Issr>

Ziņojuma tipi	pacs.008, pacs.004
Datu tips	Max35Text
Formāts	maxLength: 35 minLength: 1

2.103 Reference <Ref>

Ziņojuma tipi	pacs.008, pacs.004
Datu tips	Max35Text
Formāts	maxLength: 35 minLength: 1
Papildu nosacījumi	Atļauts lietot tikai kopā ar 2.100.

3.1 ReturnIdentification <RtrId>

Ziņojuma tipi	pacs.004
Datu tips	Max35Text
Formāts	maxLength: 35 minLength: 1 Nevar saturēt tukšuma simbolu.

3.1 StatusIdentification <StsId>

Ziņojuma tipi	pacs.002
Datu tips	Max35Text
Formāts	maxLength: 35 minLength: 1 Nevar saturēt tukšuma simbolu.

3.1 NumberOfTransactions <NbOfTxs>

Ziņojuma tipi	camt.056
Datu tips	Max15NumericText
Formāts	[0-9]{1,15}

3.1 <Conf>

Ziņojuma tipi	camt.029
Datu tips	Code
Papildu nosacījumi	Atļauts lietot tikai kodu "RJCR".

3.2 OriginalInstructionIdentification <OrgnlInstrId>

Ziņojuma tipi	pacs.002
Datu tips	Max35Text
Formāts	maxLength: 35 minLength: 1 Nevar saturēt tukšuma simbolu.

3.3 OriginalMessageIdentification <OrgnlMsgId>

Ziņojuma tipi	pacs.004
Datu tips	Max35Text
Formāts	maxLength: 35 minLength: 1 Nevar saturēt tukšuma simbolu.

3.3 OriginalEndToEndIdentification <OrgnlEndToEndId>

Ziņojuma tipi	pacs.002
Datu tips	Max35Text
Formāts	maxLength: 35 minLength: 1

3.4 OriginalMessageNameIdentification <OrgnlMsgNmId>

Ziņojuma tipi	pacs.004
Datu tips	Max35Text
Formāts	maxLength: 35 minLength: 1

3.4 OriginalTransactionIdentification <OrgnlTxId

Ziņojuma tipi	pacs.002
Datu tips	Max35Text
Formāts	maxLength: 35 minLength: 1 Nevar saturēt tukšuma simbolu.

3.5 TransactionStatus <TxSts>

Ziņojuma tipi	pacs.002
Datu tips	Code
Papildu nosacījumi	Atļauts lietot tikai attiecīgā ziņojuma elementa papildu nosacījumos noteiktos kodus.

3.6 OriginalInstructionIdentification <OrgnlInstrId>

Ziņojuma tipi	pacs.004
Datu tips	Max35Text
Formāts	maxLength: 35 minLength: 1 Nevar saturēt tukšuma simbolu.

3.7 OriginalEndToEndIdentification <OrgnlEndToEndId>

Ziņojuma tipi	pacs.004
Datu tips	Max35Text
Formāts	maxLength: 35 minLength: 1

3.8 OriginalTransactionIdentification <OrgnlTxId>

Ziņojuma tipi	pacs.004
Datu tips	Max35Text
Formāts	maxLength: 35 minLength: 1 Nevar saturēt tukšuma simbolu.

3.9 Code <Cd>

Ziņojuma tipi	pacs.002
Datu tips	Code
Papildu nosacījumi	Atļauts lietot tikai noteiktos kodus (14. tabula).

3.10 OriginalInterbankSettlementAmount <OrgnlIntrBkSttlmAmt>

Ziņojuma tipi	pacs.004
Datu tips	CurrencyAndAmount
Formāts	CurrencyAndAmount fractionDigits: 2 minInclusive: 0.01 maxInclusive: 999999999.99 totalDigits: 18 CurrencyCode [A-Z]{3,3}
Papildu nosacījumi	Atļauts lietot tikai valūtas kodu "EUR". Summai jābūt 0.01 vai lielākai, un tā nedrīkst pārsniegt 999'999'999.99. Aiz komata – ne vairāk kā divi simboli.

3.10 Proprietary <Prtry>

Ziņojuma tipi	pacs.002
Datu tips	Code
Papildu nosacījumi	Atļauts lietot tikai noteiktos kodus (sk. "Papildu nosacījumi" ziņojumu struktūras tabulā).

3.11 ReturnedInterbankSettlementAmount <RtrdIntrBkSttlmAmt>

Ziņojuma tipi	pacs.004
Datu tips	CurrencyAndAmount
Formāts	CurrencyAndAmount fractionDigits: 2 minInclusive: 0.01 maxInclusive: 999999999.99 totalDigits: 18 CurrencyCode [A-Z]{3,3}
Papildu nosacījumi	Atļauts lietot tikai valūtas kodu "EUR". Summai jābūt 0.01 vai lielākai, un tā nedrīkst pārsniegt 999'999'999.99. Aiz komata – ne vairāk kā divi simboli. Ja ziņojums ir atbilde uz SEPA maksājuma atsaukuma ziņojumu, tad `<RtrdIntrBkSttlmAmt>=<OrgnlIntrBkSttlmAmt>-<ChrgsInf><Amt>`. Ja ziņojums nav atbilde uz SEPA maksājuma atsaukuma ziņojumu, tad `<RtrdIntrBkSttlmAmt>=<OrgnlIntrBkSttlmAmt>`.

3.13 ReturnedInstructedAmount <RtrdInstdAmt>

Ziņojuma tipi	pacs.004
Datu tips	CurrencyAndAmount
Formāts	CurrencyAndAmount fractionDigits: 2 minInclusive: 0.01 maxInclusive: 999999999.99 totalDigits: 18 CurrencyCode [A-Z]{3,3}
Papildu nosacījumi	Atļauts lietot tikai valūtas kodu "EUR". Summai jābūt 0.01 vai lielākai, un tā nedrīkst pārsniegt 999'999'999.99. Aiz komata – ne vairāk kā divi simboli. Jālieto, ja tiek lietots 3.17. Satur atpakaļ nosūtāmo summu pirms komisiju atskaitīšanas. Atļauts lietot tikai, ja ziņojums ir atbilde uz SEPA maksājuma atsaukuma ziņojumu.

3.16 ChargeBearer <ChrgBr>

Ziņojuma tipi	pacs.004
Datu tips	Code
Papildu nosacījumi	Atļauts lietot tikai kodu "SLEV" (komisijas maksa tiek noteikta atbilstoši sistēmas noteikumiem).

3.18 Amount <Amt>

Ziņojuma tipi	pacs.004
Datu tips	CurrencyAndAmount
Formāts	CurrencyAndAmount fractionDigits: 2 minInclusive: 0.01 maxInclusive: 999999999.99 totalDigits: 18 CurrencyCode [A-Z]{3,3}
Papildu nosacījumi	Atļauts lietot tikai valūtas kodu "EUR". Summai jābūt 0.01 vai lielākai, un tā nedrīkst pārsniegt 999'999'999.99. Aiz komata – ne vairāk kā divi simboli.

3.21 InterbankSettlementAmount <IntrBkSttlmAmt>

Ziņojuma tipi	pacs.002
Datu tips	CurrencyAndAmount
Formāts	CurrencyAndAmount fractionDigits: 2 minInclusive: 0 totalDigits: 18 CurrencyCode [A-Z]{3,3}
Papildu nosacījumi	Atļauts lietot tikai valūtas kodu "EUR". Summai jābūt 0.01 vai lielākai, un tā nedrīkst pārsniegt 999'999'999'999'999.99. Aiz komata – ne vairāk kā divi simboli.

3.25 Code <Cd>

Ziņojuma tipi	pacs.004
Datu tips	Code
Papildu nosacījumi	Atļauts lietot tikai noteiktos kodus (6. tabula).

3.27 InterbankSettlementDate <IntrBkSttlmDt>

Ziņojuma tipi	pacs.002
Datu tips	ISODateTime

3.27 AdditionalInformation <AddtlInf>

Ziņojuma tipi	pacs.004
Datu tips	Max105Text
Formāts	maxLength: 105 minLength: 1

3.35 IterbankSettlementDate <IntrBkSttlmDt>

Ziņojuma tipi	pacs.004
Datu tips	ISODateTime

3.40 SettlementMethod <SttlmMtd>

Ziņojuma tipi	pacs.004
Datu tips	Code
Papildu nosacījumi	Atļauts lietot tikai kodu "CLRG".

3.55 Code <Cd>

Ziņojuma tipi	pacs.004
Datu tips	Code
Papildu nosacījumi	Atļauts lietot tikai kodu "SEPA".

3.58 Code <Cd>

Ziņojuma tipi	pacs.004
Datu tips	Code
Papildu nosacījumi	Atļauts lietot tikai ISO 20022 noteiktos kodus (1. tabula).

3.59 Proprietary <Prtry>

Ziņojuma tipi	pacs.004
Datu tips	Max35Text
Formāts	maxLength: 35 minLength: 1

3.62 Code <Cd>

Ziņojuma tipi	pacs.004
Datu tips	Code
Papildu nosacījumi	Atļauts lietot tikai ISO 20022 noteiktos kodus (2. tabula).

3.63 Proprietary <Prtry>

Ziņojuma tipi	pacs.004
Datu tips	Max35Text
Formāts	maxLength: 35 minLength: 1

3.85 Unstructured <Ustrd>

Ziņojuma tipi	pacs.004
Datu tips	Max140Text
Formāts	maxLength: 140 minLength: 1

3.109 Code <Cd>

Ziņojuma tipi	pacs.004
Datu tips	Code
Papildu nosacījumi	Atļauts lietot tikai kodu "SCOR". Atļauts lietot tikai kopā ar 3.112.

3.111 Issuer <Issr>

Ziņojuma tipi	pacs.004
Datu tips	Max35Text
Formāts	maxLength: 35 minLength: 1

3.112 Reference <Ref>

Ziņojuma tipi	pacs.004
Datu tips	Max35Text
Formāts	maxLength: 35 minLength: 1

4.22 CancellationIdentification <CxlId>

Ziņojuma tipi	camt.056
Datu tips	Max35Text
Formāts	maxLength: 35 minLength: 1 Nevar saturēt tukšuma simbolu.

4.30 OriginalMessageIdentification <OrgnlMsgId>

Ziņojuma tipi	camt.056
Datu tips	Max35Text
Formāts	maxLength: 35 minLength: 1 Nevar saturēt tukšuma simbolu.

4.31 OriginalMessageNameIdentification <OrgnlMsgNmId>

Ziņojuma tipi	camt.056
Datu tips	Max35Text
Formāts	maxLength: 35 minLength: 1

4.33 OriginalInstructionIdentification <OrgnlInstrId>

Ziņojuma tipi	camt.056
Datu tips	Max35Text
Formāts	maxLength: 35 minLength: 1 Nevar saturēt tukšuma simbolu.

4.34 OriginalEndToEndIdentification <OrgnlEndToEndId>

Ziņojuma tipi	camt.056
Datu tips	Max35Text
Formāts	maxLength: 35 minLength: 1

4.35 OriginalTransactionIdentification <OrgnlTxId>

Ziņojuma tipi	camt.056
Datu tips	Max35Text
Formāts	maxLength: 35 minLength: 1 Nevar saturēt tukšuma simbolu.

4.37 OriginalInterbankSettlementAmount <OrgnlIntrBkSttlmAmt>

Ziņojuma tipi	camt.056
Datu tips	ActiveOrHistoricCurrencyAndAmount
Formāts	ActiveOrHistoricCurrencyAndAmount fractionDigits: 2 minInclusive: 0.01 maxInclusive: 999999999.99 totalDigits: 18 CurrencyCode [A-Z]{3,3}
Papildu nosacījumi	Atļauts lietot tikai valūtas kodu "EUR".

4.38 OriginalInterbankSettlementDate <OrgnlIntrBkSttlmDt>

Ziņojuma tipi	camt.056
Datu tips	ISODateTime

4.44 Code <Cd>

Ziņojuma tipi	camt.056
Datu tips	Code
Papildu nosacījumi	Atļauts lietot tikai kodu "DUPL".

4.45 Proprietary <Prtry>

Ziņojuma tipi	camt.056
Datu tips	Max35Text
Formāts	maxLength: 35 minLength: 1
Papildu nosacījumi	Atļauts lietot tikai noteiktos kodus (7. tabula).

4.46 AdditionalInformation<AddtlInf>

Ziņojuma tipi	camt.056
Datu tips	Max105Text
Formāts	maxLength: 105 minLength: 1
Papildu nosacījumi	Lauku var izmantot tikai, ja 4.45 satur vērtību "FRAD".

4.73 CancellationStatusIdentification <CxlStsId>

Ziņojuma tipi	camt.029
Datu tips	Max35Text
Formāts	maxLength: 35 minLength: 1 Nevar saturēt tukšuma simbolu.

4.81 OriginalMessageIdentification <OrgnlMsgId>

Ziņojuma tipi	camt.029
Datu tips	Max35Text
Formāts	maxLength: 35 minLength: 1 Nevar saturēt tukšuma simbolu.

4.82 OriginalMessageNameIdentification <OrgnlMsgNmId>

Ziņojuma tipi	camt.029
Datu tips	Max35Text
Formāts	maxLength: 35 minLength: 1

4.84 OriginalInstructionIdentification <OrgnlInstrId>

Ziņojuma tipi	camt.029
Datu tips	Max35Text
Formāts	maxLength: 35 minLength: 1 Nevar saturēt tukšuma simbolu.

4.85 OriginalEndToEndIdentification <OrgnlEndToEndId>

Ziņojuma tipi	camt.029
Datu tips	Max35Text
Formāts	maxLength: 35 minLength: 1

4.86 OriginalTransactionIdentification <OrgnlTxId>

Ziņojuma tipi	camt.029
Datu tips	Max35Text
Formāts	maxLength: 35 minLength: 1 Nevar saturēt tukšuma simbolu.

4.88 TransactionCancellationStatus <TxCxlSts>

Ziņojuma tipi	camt.029
Datu tips	Code
Papildu nosacījumi	Atļauts lietot tikai noteiktos kodus (sk. "Papildu nosacījumi" ziņojumu struktūras tabulā).

4.92 Code <Cd>

Ziņojuma tipi	camt.029
Datu tips	Code
Papildu nosacījumi	Atļauts lietot tikai noteiktos kodus (8. tabula).

4.93 Proprietary <Prtry>

Ziņojuma tipi	camt.029
Datu tips	Max35Text
Formāts	maxLength: 35 minLength: 1
Papildu nosacījumi	Atļauts lietot noteiktos kodus (9. tabula).

4.94 AdditionalInformation <AddtlInf>

Ziņojuma tipi	camt.029
Datu tips	Max35Text
Formāts	maxLength: 35 minLength: 1

4.100 OriginalInterbankSettlementAmount <OrgnlIntrBkSttlmAmt>

Ziņojuma tipi	camt.029
Datu tips	ActiveOrHistoricCurrencyAndAmount
Formāts	ActiveOrHistoricCurrencyAndAmount fractionDigits: 2 minInclusive: 0 totalDigits: 18 CurrencyCode [A-Z]{3,3}
Papildu nosacījumi	Atļauts lietot tikai valūtas kodu "EUR". Summai jābūt 0.01 vai lielākai, un tā nedrīkst pārsniegt 999'999'999'999'999.99. Aiz komata – ne vairāk kā divi simboli.

5.1.0 Name <Nm>

Ziņojuma tipi	camt.056, camt.029
Datu tips	Max70Text
Formāts	maxLength: 70 minLength: 1

5.1.14 BICOrBEI <BICOrBEI>

Ziņojuma tipi	camt.056
Datu tips	AnyBICIdentifier
Formāts	[A-Z]{6,6}[A-Z2-9][A-NP-Z0-9]([A-Z0-9]{3,3}){0,1}

6.1.0 InterbankSettlementAmount <IntrBkSttlmAmt>

Ziņojuma tipi	camt.029
Datu tips	ActiveOrHistoricCurrencyAndAmount
Formāts	ActiveOrHistoricCurrencyAndAmount fractionDigits: 2 minInclusive: 0 totalDigits: 18 CurrencyCode [A-Z]{3,3}
Papildu nosacījumi	Atļauts lietot tikai valūtas kodu "EUR". Summai jābūt 0.01 vai lielākai, un tā nedrīkst pārsniegt 999'999'999'999'999.99. Aiz komata – ne vairāk kā divi simboli.

6.1.1 BIC <BIC>

Ziņojuma tipi	pacs.008, pacs.004, pacs.002
Datu tips	BICIdentifier
Formāts	[A-Z]{6,6}[A-Z2-9][A-NP-Z0-9]([A-Z0-9]{3,3}){0,1}

6.1.6 InterbankSettlementDate <IntrBkSttlmDt>

Ziņojuma tipi	camt.029
Datu tips	ISODate

6.1.53 Code <Cd>

Ziņojuma tipi	camt.056, camt.029
Datu tips	Code
Papildu nosacījumi	Atļauts lietot tikai noteiktos kodus (sk. "Papildu nosacījumi" ziņojumu struktūras tabulā).

6.1.70 Proprietary <Prtry>

Ziņojuma tipi	camt.056, camt.029
Datu tips	Code
Papildu nosacījumi	Atļauts lietot tikai kodu "EKS".

6.1.237 Code <Cd>

Ziņojuma tipi	camt.056, camt.029
Datu tips	Code
Papildu nosacījumi	Atļauts lietot tikai kodu "SEPA".

6.1.240 Code <Cd>

Ziņojuma tipi	camt.056, camt.029
Datu tips	Code
Papildu nosacījumi	Atļauts lietot tikai ISO 20022 noteiktos kodus (1. tabula).

6.1.241 Proprietary <Prtry>

Ziņojuma tipi	camt.056, camt.029
Datu tips	Max35Text
Formāts	maxLength: 35 minLength: 1

6.1.244 Code <Cd>

Ziņojuma tipi	camt.056, camt.029
Datu tips	Code
Papildu nosacījumi	Atļauts lietot tikai ISO 20022 noteiktos kodus (2. tabula).

6.1.245 Proprietary <Prtry>

Ziņojuma tipi	camt.056, camt.029
Datu tips	Max35Text
Formāts	maxLength: 35 minLength: 1

6.1.468 Unstructured <Ustrd>

Ziņojuma tipi	camt.056, camt.029
Datu tips	Max140Text
Formāts	maxLength: 140 minLength: 1

6.1.492 Code <Cd>

Ziņojuma tipi	camt.056, camt.029
Datu tips	Code
Papildu nosacījumi	Atļauts lietot tikai noteiktos kodus (sk. "Papildu nosacījumi" ziņojumu struktūras tabulā).

6.1.494 Issuer <Issr>

Ziņojuma tipi	camt.056, camt.029
Datu tips	Max35Text
Formāts	maxLength: 35 minLength: 1

6.1.495 Reference <Ref>

Ziņojuma tipi	camt.056, camt.029
Datu tips	Max35Text
Formāts	maxLength: 35 minLength: 1

6.1.584 Name <Nm>

Ziņojuma tipi	camt.056, camt.029
Datu tips	Max70Text
Formāts	maxLength: 70 minLength: 1

6.1.598 BICOrBEI <BICOrBEI>

Ziņojuma tipi	camt.056, camt.029
Datu tips	AnyBICIdentifier
Formāts	[A-Z]{6,6}[A-Z2-9][A-NP-Z0-9]([A-Z0-9]{3,3}){0,1}

6.1.600 Identification <Id>

Ziņojuma tipi	camt.056, camt.029
Datu tips	Max35Text
Formāts	maxLength: 35 minLength: 1

6.1.602 Code <Cd>

Ziņojuma tipi	camt.056, camt.029
Datu tips	Code
Papildu nosacījumi	Atļauts lietot tikai ISO 20022 noteiktos kodus (3. tabula).

6.1.603 Proprietary <Prtry>

Ziņojuma tipi	camt.056, camt.029
Datu tips	Max35Text
Formāts	maxLength: 35 minLength: 1

6.1.604 Issuer <Issr>

Ziņojuma tipi	camt.056, camt.029
Datu tips	Max35Text
Formāts	maxLength: 35 minLength: 1

6.1.607 BirthDate <BirthDt>

Ziņojuma tipi	camt.056, camt.029
Datu tips	ISODate

6.1.608 ProvinceOfBirth <PrvcOfBirth>

Ziņojuma tipi	camt.056, camt.029
Datu tips	Max35Text
Formāts	maxLength: 35 minLength: 1

6.1.609 CityOfBirth <CityOfBirth>

Ziņojuma tipi	camt.056, camt.029
Datu tips	Max35Text
Formāts	maxLength: 35 minLength: 1

6.1.610 CountryOfBirth <CtryOfBirth>

Ziņojuma tipi	camt.056, camt.029
Datu tips	CountryCode
Formāts	[A-Z]{2,2}

6.1.612 Identification <Id>

Ziņojuma tipi	camt.056
Datu tips	Max35Text
Formāts	maxLength: 35 minLength: 1

6.1.614 Code <Cd>

Ziņojuma tipi	camt.056, camt.029
Datu tips	Code
Papildu nosacījumi	Atļauts lietot tikai ISO 20022 noteiktos kodus (4. tabula).

6.1.615 Proprietary <Prtry>

Ziņojuma tipi	camt.056, camt.029
Datu tips	Max35Text
Formāts	maxLength: 35 minLength: 1

6.1.616 Issuer <Issr>

Ziņojuma tipi	camt.056, camt.029
Datu tips	Max35Text
Formāts	maxLength: 35 minLength: 1

6.1.627 Name <Nm>

Ziņojuma tipi	camt.056, camt.029
Datu tips	Max70Text
Formāts	maxLength: 70 minLength: 1

6.1.637 Country <Ctry>

Ziņojuma tipi	camt.056, camt.029
Datu tips	CountryCode
Formāts	[A-Z]{2,2}

6.1.638 AddressLine <AdrLine>

Ziņojuma tipi	camt.056, camt.029
Datu tips	Max70Text
Formāts	maxLength: 70 minLength: 1

6.1.641 BICOrBEI <BICOrBEI>

Ziņojuma tipi	camt.056, camt.029
Datu tips	AnyBICIdentifier
Formāts	[A-Z]{6,6}[A-Z2-9][A-NP-Z0-9]([A-Z0-9]{3,3}){0,1}

6.1.643 Identification <Id>

Ziņojuma tipi	camt.056, camt.029
Datu tips	Max35Text
Formāts	maxLength: 35 minLength: 1

6.1.645 Code <Cd>

Ziņojuma tipi	camt.056, camt.029
Datu tips	Code
Papildu nosacījumi	Atļauts lietot tikai ISO 20022 noteiktos kodus (3. tabula).

6.1.646 Proprietary <Prtry>

Ziņojuma tipi	camt.056, camt.029
Datu tips	Max35Text
Formāts	maxLength: 35 minLength: 1

6.1.647 Issuer <Issr>

Ziņojuma tipi	camt.056, camt.029
Datu tips	Max35Text
Formāts	maxLength: 35 minLength: 1

6.1.650 BirthDate <BirthDt>

Ziņojuma tipi	camt.056, camt.029
Datu tips	ISODate

6.1.651 ProvinceOfBirth <PrvcOfBirth>

Ziņojuma tipi	camt.056
Datu tips	Max35Text
Formāts	maxLength: 35 minLength: 1

6.1.652 CityOfBirth <CityOfBirth>

Ziņojuma tipi	camt.056, camt.029
Datu tips	Max35Text
Formāts	maxLength: 35 minLength: 1

6.1.653 CountryOfBirth <CtryOfBirth>

Ziņojuma tipi	camt.056, camt.029
Datu tips	CountryCode
Formāts	[A-Z]{2,2}

6.1.655 Identification <Id>

Ziņojuma tipi	camt.056, camt.029
Datu tips	Max35Text
Formāts	maxLength: 35 minLength: 1

6.1.657 Code <Cd>

Ziņojuma tipi	camt.056, camt.029
Datu tips	Code
Papildu nosacījumi	Atļauts lietot tikai ISO 20022 noteiktos kodus (4. tabula).

6.1.658 Proprietary <Prtry>

Ziņojuma tipi	camt.056, camt.029
Datu tips	Max35Text
Formāts	maxLength: 35 minLength: 1

6.1.659 Issuer <Issr>

Ziņojuma tipi	camt.056, camt.029
Datu tips	Max35Text
Formāts	maxLength: 35 minLength: 1

6.1.671 IBAN <IBAN>

Ziņojuma tipi	camt.056, camt.029
Datu tips	IBANIdentifier
Formāts	[A-Z]{2,2}[0-9]{2,2}[a-zA-Z0-9]{1,30}

6.1.685 BIC <BIC>

Ziņojuma tipi	camt.056, camt.029
Datu tips	BICIdentifier
Formāts	[A-Z]{6,6}[A-Z2-9][A-NP-Z0-9]([A-Z0-9]{3,3}){0,1}

6.1.739 BIC <BIC>

Ziņojuma tipi	camt.056, camt.029
Datu tips	BICIdentifier
Formāts	[A-Z]{6,6}[A-Z2-9][A-NP-Z0-9]([A-Z0-9]{3,3}){0,1}

6.1.792 Name <Nm>

Ziņojuma tipi	camt.056, camt.029
Datu tips	Max70Text
Formāts	maxLength: 70 minLength: 1

6.1.802 Country <Ctry>

Ziņojuma tipi	camt.056, camt.029
Datu tips	CountryCode
Formāts	[A-Z]{2,2}

6.1.803 AddressLine <AdrLine>

Ziņojuma tipi	camt.056, camt.029
Datu tips	Max70Text
Formāts	maxLength: 70 minLength: 1

6.1.806 BICOrBEI <BICOrBEI>

Ziņojuma tipi	camt.056, camt.029
Datu tips	AnyBICIdentifier
Formāts	[A-Z]{6,6}[A-Z2-9][A-NP-Z0-9]([A-Z0-9]{3,3}){0,1}

6.1.808 Identification <Id>

Ziņojuma tipi	camt.056, camt.029
Datu tips	Max35Text
Formāts	maxLength: 35 minLength: 1

6.1.810 Code <Cd>

Ziņojuma tipi	camt.056, camt.029
Datu tips	Code
Papildu nosacījumi	Atļauts lietot tikai ISO 20022 noteiktos kodus (3. tabula).

6.1.811 Proprietary <Prtry>

Ziņojuma tipi	camt.056, camt.029
Datu tips	Max35Text
Formāts	maxLength: 35 minLength: 1

6.1.812 Issuer <Issr>

Ziņojuma tipi	camt.056, camt.029
Datu tips	Max35Text
Formāts	maxLength: 35 minLength: 1

6.1.815 BirthDate <BirthDt>

Ziņojuma tipi	camt.056, camt.029
Datu tips	ISODate

6.1.816 ProvinceOfBirth <PrvcOfBirth>

Ziņojuma tipi	camt.056, camt.029
Datu tips	Max35Text
Formāts	maxLength: 35 minLength: 1

6.1.817 CityOfBirth <CityOfBirth>

Ziņojuma tipi	camt.056, camt.029
Datu tips	Max35Text
Formāts	maxLength: 35 minLength: 1

6.1.818 CountryOfBirth <CtryOfBirth>

Ziņojuma tipi	camt.056, camt.029
Datu tips	CountryCode
Formāts	[A-Z]{2,2}

6.1.820 Identification <Id>

Ziņojuma tipi	camt.056, camt.029
Datu tips	Max35Text
Formāts	maxLength: 35 minLength: 1

6.1.822 Code <Cd>

Ziņojuma tipi	camt.056, camt.029
Datu tips	Code
Papildu nosacījumi	Atļauts lietot tikai ISO 20022 noteiktos kodus (4. tabula).

6.1.823 Proprietary <Prtry>

Ziņojuma tipi	camt.056, camt.029
Datu tips	Max35Text
Formāts	maxLength: 35 minLength: 1

6.1.824 Issuer <Issr>

Ziņojuma tipi	camt.056, camt.029
Datu tips	Max35Text
Formāts	maxLength: 35 minLength: 1

6.1.836 IBAN <IBAN>

Ziņojuma tipi	camt.056, camt.029
Datu tips	IBANIdentifier
Formāts	[A-Z]{2,2}[0-9]{2,2}[a-zA-Z0-9]{1,30}

6.1.849 Name <Nm>

Ziņojuma tipi	camt.056, camt.029
Datu tips	Max70Text
Formāts	maxLength: 70 minLength: 1

6.1.863 BICOrBEI <BICOrBEI>

Ziņojuma tipi	camt.056, camt.029
Datu tips	AnyBICIdentifier
Formāts	[A-Z]{6,6}[A-Z2-9][A-NP-Z0-9]([A-Z0-9]{3,3}){0,1}

6.1.865 Identification <Id>

Ziņojuma tipi	camt.056, camt.029
Datu tips	Max35Text
Formāts	maxLength: 35 minLength: 1

6.1.867 Code <Cd>

Ziņojuma tipi	camt.056, camt.029
Datu tips	Code
Papildu nosacījumi	Atļauts lietot tikai ISO 20022 noteiktos kodus (3. tabula).

6.1.868 Proprietary <Prtry>

Ziņojuma tipi	camt.056, camt.029
Datu tips	Max35Text
Formāts	maxLength: 35 minLength: 1

6.1.869 Issuer <Issr>

Ziņojuma tipi	camt.056, camt.029
Datu tips	Max35Text
Formāts	maxLength: 35 minLength: 1

6.1.872 BirthDate <BirthDt>

Ziņojuma tipi	camt.056, camt.029
Datu tips	ISODate

6.1.873 ProvinceOfBirth <PrvcOfBirth>

Ziņojuma tipi	camt.056, camt.029
Datu tips	Max35Text
Formāts	maxLength: 35 minLength: 1

6.1.874 CityOfBirth <CityOfBirth>

Ziņojuma tipi	camt.056, camt.029
Datu tips	Max35Text
Formāts	maxLength: 35 minLength: 1

6.1.875 CountryOfBirth <CtryOfBirth>

Ziņojuma tipi	camt.056, camt.029
Datu tips	CountryCode
Formāts	[A-Z]{2,2}

9.1.0 Name <Nm>

Ziņojuma tipi	pacs.008, pacs.004
Datu tips	Max70Text
Formāts	maxLength: 70 minLength: 1

9.1.10 Country <Ctry>

Ziņojuma tipi	pacs.008, pacs.004
Datu tips	CountryCode
Formāts	[A-Z]{2,2}

9.1.11 AddressLine <AdrLine>

Ziņojuma tipi	pacs.008, pacs.004
Datu tips	Max70Text
Formāts	maxLength: 70 minLength: 1

9.1.14 BIC <BICOrBEI>

Ziņojuma tipi	pacs.008, pacs.004, pacs.002
Datu tips	AnyBICIdentifier
Formāts	[A-Z]{6,6}[A-Z2-9][A-NP-Z0-9]([A-Z0-9]{3,3}){0,1}

9.1.16 Id <Id>

Ziņojuma tipi	pacs.008, pacs.004
Datu tips	Max35Text
Formāts	maxLength: 35 minLength: 1

9.1.18 Code <Cd>

Ziņojuma tipi	pacs.008, pacs.004
Datu tips	ExternalOrganisationIdentification1Code
Formāts	maxLength: 4 minLength: 1
Papildu nosacījumi	Atļauts lietot tikai ISO 20022 noteiktos kodus (3. tabula).

9.1.19 Proprietary <Prtry>

Ziņojuma tipi	pacs.008, pacs.004
Datu tips	Max35Text
Formāts	maxLength: 35 minLength: 1

9.1.20 Issuer <Issr>

Ziņojuma tipi	pacs.008, pacs.004
Datu tips	Max35Text
Formāts	maxLength: 35 minLength: 1

9.1.23 BirthDate <BirthDt>

Ziņojuma tipi	pacs.008, pacs.004
Datu tips	ISODate

9.1.24 ProvinceOfBirth <PrvcOfBirth>

Ziņojuma tipi	pacs.008, pacs.004
Datu tips	Max35Text
Formāts	maxLength: 35 minLength: 1

9.1.25 CityOfBirth <CityOfBirth>

Ziņojuma tipi	pacs.008, pacs.004
Datu tips	Max35Text
Formāts	maxLength: 35 minLength: 1

9.1.26 CountryOfBirth <CtryOfBirth>

Ziņojuma tipi	pacs.008, pacs.004
Datu tips	CountryCode
Formāts	[A-Z]{2,2}

9.1.28 Id <Id>

Ziņojuma tipi	pacs.008, pacs.004, camt.056, camt.029
Datu tips	Max35Text
Formāts	maxLength: 35 minLength: 1

9.1.30 Code <Cd>

Ziņojuma tipi	pacs.008, pacs.004, camt.056, camt.029
Datu tips	ExternalPersonIdentification1Code
Formāts	maxLength: 4 minLength: 1
Papildu nosacījumi	Atļauts lietot tikai ISO 20022 noteiktos kodus (4. tabula).

9.1.31 Proprietary <Prtry>

Ziņojuma tipi	pacs.008, pacs.004, camt.056, camt.029
Datu tips	Max35Text
Formāts	maxLength: 35 minLength: 1

9.1.32 Issuer <Issr>

Ziņojuma tipi	pacs.008, pacs.004, camt.056, camt.029
Datu tips	Max35Text
Formāts	maxLength: 35 minLength: 1

6. Failu un ziņojumu pārbaude

6.1. Faila pārbaude

Klīringa serviss, pieņemot maksājumu un naudas līdzekļu atmaksas failu, veic šādas pārbaudes.

10. tabula

Nr.p.k.	Pārbaudes nosaukums	Pārbaudes paskaidrojums	Kļūdas kods
1.	Faila nosaukums	Vai faila nosaukums sagatavots saskaņā ar šā apraksta 4. nodaļas nosacījumiem?	–
1.1.	Faila tips	Vai faila nosaukums satur atļauto faila tipu (4. nodaļa)?	C01
1.2.	Datums	Vai datums, izteikts kā dienu skaits no gada sākuma, atbilst valutēšanas datumam, ar kuru klīringa serviss pieņem maksājumus?	C02
1.3.	Kārtas numurs	Vai faila kārtas numurs atbilst šā apraksta 4. nodaļā norādītajam formātam?	C03
1.4.	Faila paplašinājums	Vai faila paplašinājums atbilst izmantojamai kriptogrāfijas paketei?	C04
1.5.	Faila nosaukuma garums	Vai faila nosaukuma garums atbilst šā apraksta 4. nodaļā noteiktajam?	C05
1.6.	Faila nosaukuma unikalitāte	Vai attiecīgajā valutēšanas datumā no nosūtītājas bankas saņemtā faila nosaukums ir unikāls?	C06
1.7.	Ziņojumu skaits failā	Vai failā nav pārsniegts maksimālais atļautais ziņojumu skaits?	C16
2.	Faila autentiskums	Vai no nosūtītājas bankas saņemtais fails ir autentisks, pamatojoties uz izmantojamo kriptogrāfijas paketi?	–
2.1.	Nosūtītājas bankas statuss	Vai faila nosūtītāja banka noslēgusi līgumu ar Latvijas Banku par elektronisko norēķinu veikšanu klīringa servisā?	C08

2.2.	Nosūtītājas bankas konts	Vai nosūtītājas bankas konts Latvijas Bankā nav slēgts?	C08
2.3.	Informācijas autentiskums	Vai fails satur pareizu nosūtītājas bankas pilnvarotās personas elektronisko parakstu, kura darbība klīringa servisā nav apturēta?	C10
2.4.	Faila nosūtīšanas vieta	Vai no nosūtītājas bankas saņemtais fails parakstīts ar tās pašas bankas pilnvarotās personas elektronisko parakstu?	C11
2.5.	Atslēgas derīguma termiņš	Vai fails satur nosūtītājas bankas tās pilnvarotās personas elektronisko parakstu, kuras atslēgas derīguma termiņš ir spēkā esošs?	C12
2.6.	Lietotāja statuss	Vai bankas pilnvarotās personas, kura parakstījusi failu, dalība klīringa sistēmā nav īslaicīgi apturēta?	C13
2.7.	Parakstītā faila nosaukums	Vai faila nosaukums bez paplašinājuma pirms tā elektroniskās parakstīšanas nosūtītājā bankā ir vienāds ar saņemtā un kriptētā faila nosaukumu bez paplašinājuma?	C14
2.8.	Parakstīto failu skaits	Vai elektroniski parakstītais un kriptētais fails nesatur vairākus failus?	C15
3.	Atbilstības shēmai pārbaude	Tiek veikta faila atbilstības XML shēmai pārbaude.	R10
4.	Faila galvene	Vai faila galvene sagatavota saskaņā ar atbilstošā faila tipa galvenes sagatavošanas nosacījumiem? Ja šajā punktā minēto pārbaužu rezultātā konstatētas kļūdas, fails klīringā netiek pieņemts.	–
4.1.	Faila tips	Vai faila galvenē korekti norādīts faila tips?	R07
4.2.	Faila sūtītājs	Vai faila galvenē korekti norādīts faila sūtītāja BIC kods?	R11
4.3.	Faila saņēmējs	Vai faila galvenē korekti norādīts faila saņēmēja BIC kods?	R12
4.4.	Testa kods	Vai faila galvenē korekti norādīts testa sistēmas vai aktīvās sistēmas kods?	R14
4.5.	Pakešu skaits	Vai pakešu skaits failā atbilst faila galvenē norādītajam?	R18

Ja kādā no uzskaitītajām pārbaudēm tiek konstatēta kļūda, viss fails tiek noraidīts un faila un ziņojumu pārbaudes rezultātu fails (tips VE) ar attiecīgo kļūdas kodu tiek nosūtīts faila iesniedzējam.

6.2. Faila noraidīšanas iemesla kodi

11. tabula

Nr.p.k.	Kods	Paskaidrojumi
1.	A00	Fails pieņemts pilnībā.
2.	A01	Fails noraidīts daļēji.
3.	C01	Faila nosaukums satur neatļautu faila tipu.
4.	C02	Faila nosaukumā norādītais datums, izteikts kā dienu skaits no gada sākuma, neatbilst valutēšanas datumam, ar kuru klīringa serviss pieņem maksājumus.
5.	C03	Faila nosaukumā norādītais faila kārtas numurs norādīts kļūdaini.
6.	C04	Faila paplašinājums neatbilst izmantojamai kriptogrāfijas paketei.
7.	C05	Faila nosaukuma garums neatbilst šā apraksta 4.1. punktā norādītajam.
8.	C06	Dublēts faila nosaukums.
9.	C08	Fails saņemts no bankas, kurai nav atļauts nosūtīt failus.
10.	C10	Saņemtais fails satur kļūdainu, nepareizu vai arī bankas atsauktas pilnvarotās personas elektronisko parakstu.
11.	C11	Saņemtais fails nesatur faila nosūtītājas bankas pilnvarotas personas elektronisko parakstu.
12.	C12	Fails parakstīts ar atslēgu, kuras lietošanas termiņš beidzies.
13.	C13	Failu parakstījis lietotājs, kura dalība klīringa sistēmā ir īslaicīgi apturēta.
14.	C14	Fails pirms parakstīšanas bijis ar citu nosaukumu nekā saņemtais elektroniski parakstītais fails (neskaitot tā paplašinājumu).
15.	C15	Elektroniski parakstītā un nosūtītā failā ticis iekļauts vairāk nekā viens fails.
16.	C16	Failā pārsniegts maksimālais atļautais ziņojumu skaits.
17.	R07	Faila galvenē norādīts neatbilstošs faila tips.
18.	R10	Faila saturs neatbilst XML shēmas prasībām.

19.	R11	Faila galvenē norādīts neatbilstošs faila sūtītāja BIC kods.
20.	R12	Faila galvenē norādīts neatbilstošs faila saņēmēja BIC kods.
21.	R14	Faila galvenē norādīts neatbilstošs testa/aktīvās sistēmas kods.
22.	R18	Faila galvenē norādīts neatbilstošs pakešu skaits.
23.	R19	Nav pietiekama seguma tā dalībnieka maksājumiem, kuram ir pienākums rezervēt priekšsamaksu.

6.3. Pakešu pārbaude

Klīringa serviss, pieņemot failu, veic šādas failā iekļauto pakešu pārbaudes.

12. tabula

Nr.p.k.	Pārbaudes nosaukums	Pārbaudes paskaidrojums	Kļūdas kods
1.	Maksājumu skaits	Vai maksājumu skaits paketē nepārsniedz noteikto?	B02
2.	Maksājumu skaits paketē	Vai maksājumu skaits paketē atbilst paketes galvenē norādītajam?	B03
3.	Maksājumu summa paketē	Vai maksājumu summa paketē atbilst paketes galvenē norādītajai?	B05
4.	Pakešu skaits	Vai nav pārsniegts maksimālais pakešu skaits failā?	B08
5.	Noraidīti visi ziņojumi	Vai paketē ir transakcijas? Pakete noraidīta, jo noraidīti visi ziņojumi, kas tajā atradās.	B09
6.	Paketes sūtītājs	Vai korekti norādīts paketes sūtītāja BIC kods?	B10
7.	Paketes saņēmējs	Vai korekti norādīts paketes saņēmēja BIC kods?	B11
8.	Paketē nav maksājumu	Vai paketē ir maksājumi?	B13
9.	Paketes MsgId	Vai paketes MsgId nedublējas norēķinu dienas ietvaros?	B14
10.	Valutēšanas datums	Vai galvenē norādītais datums atbilst datumam, ar kuru klīringa serviss pieņem maksājumus?	B15
11.	Sistēmas kods	Vai korekti norādīts sistēmas kods?	B16

6.4. Paketes noraidīšanas iemesla kodi

13. tabula

Nr.p.k.	Kods	Paskaidrojumi
1.	B00	Pakete pieņemta pilnībā.
2.	B01	Pakete pieņemta daļēji.
3.	B02	Pārsniegts maksimālais ziņojumu skaits paketē.
4.	B03	Ziņojumu skaits paketē neatbilst paketes galvenē norādītajam.
5.	B05	Ziņojumu summa paketē neatbilst paketes galvenē norādītajai.
6.	B08	Pārsniegts maksimālais pakešu skaits failā.
7.	B09	Pakete noraidīta, jo noraidīti visi ziņojumi tajā.
8.	B10	Paketes galvenē norādīts neatbilstošs paketes sūtītāja BIC kods.
9.	B11	Paketes galvenē nedrīkst norādīt paketes saņēmēja BIC kodu.
10.	B12	Paketes galvenē norādītas neatbilstošas <Assgnr> vai <Assgne> vērtības.
11.	B13	Paketes norēķina summa ir nulle.
12.	B14	Dublēts paketes galvenes ziņojuma identifikators.
13.	B15	Kļūdains valutēšanas datums.
14.	B16	Kļūdains klīringa sistēmas apzīmējums.

6.5. Klīringa servisa transakcijas noraidīšanas iemesla ISO kodi

14. tabula

Nr.p.k.	Kods	Paskaidrojumi
1.	AM01	Transakcijas summa ir nulle.
2.	AM02	Transakcijas summa pārsniedz atļauto maksimumu.
3.	AM05	Ziņojums ir dublēts.
4.	DT01	Nepareizs valutēšanas datums
5.	ED05	Nav iespējams veikt norēķinu.

6.6. Klīringa servisa transakcijas noraidīšanas iemesla klīringa servisa kodi

15. tabula

Nr.p.k.	Kods	Paskaidrojumi
1.	XD19	IBAN neatbilst ISO 13616 (2 simboli – valsts kods, 2 simboli – kontrolcipari, n simboli – konta numurs ar valsts kodam atbilstošu struktūru).
2.	XT13	Ziņojums satur vismaz vienu XML elementu, kas netiek uzturēts, vai arī nav lietots vismaz viens obligātais elements.
3.	XT27	Ziņojums satur vismaz vienu elementu ar BIC kodu, kas nav klīringa servisa maršrutēšanas tabulā.
4.	XT33	Vismaz viens XML elements neatbilst noteiktajam formātam.
5.	XT73	Valsts kods nav eksistējošs ISO vai SEPA valsts kods.
6.	XT85	Ziņojumus šim saņēmējam nevar nosūtīt kārtējā klīringa ciklā.
7.	XT99	Ziņojums noraidīts citu iemeslu dēļ.

6.7. Pārcelšanas iemesla klīringa servisa kodi

16. tabula

Nr.p.k.	Kods	Paskaidrojumi
1.	F02	Maksājums pārcelts klīringa pozīciju pārrēķina rezultātā.

Aiz koda F02 tiek norādīts tā dalībnieka BIC kods, kura līdzekļu trūkums izraisījis maksājuma noraidījumu.

6.8. No klīringa izslēgto maksājumu noraidīšanas iemesla klīringa servisa kodi

17. tabula

Nr.p.k.	Kods	Paskaidrojumi
1.	U01	Nosūtītāja banka izslēgta no klīringa.
2.	U02	Adresāta banka izslēgta no klīringa.
3.	U03	Maksājums noraidīts pozīciju pārrēķina rezultātā.
4.	U04	Nav iespējams veikt norēķinu TARGET2 sistēmā.

7. Klīringa rezultāta fails

7.1. Klīringa rezultāta faila struktūra

Pēc katra klīringa cikla dalībniekiem tiek nosūtīts klīringa rezultāta fails (TE tipa fails), kas satur klīringa rezultāta ziņojumu.
Ziņojumā norāda visus klīringā iekļautos maksājumu failus. Katram failam atbilst viena rinda, kas sastāv no šādiem apakšlaukiem.

Apakšlauks	Formāts	Paskaidrojums
1	4n	Kārtas numurs. Klīringa rezultāta rindas numurētas augošā secībā, sākot ar 1. Ja klīringa rezultāts ietver vairākus ziņojumus, katrā nākamajā ziņojumā kārtas numerācija turpinās no iepriekšējā ziņojuma.
2	9x	Faila nosaukums.
3	1a	D – debets vai C – kredīts.
4	6n	pacs.008, camt.056, pacs.004 un camt.029 ziņojumu skaits failā.
5	15d	pacs.008 un pacs.004 ziņojumu kopsumma failā.

Pēdējās trīs ir klīringa rezultāta summējošās rindas (ar *n* apzīmēta pēdējā rinda).

n-2. rinda "Debeta apgrozījums"

Apakšlauks	Formāts	Paskaidrojums
1	4n	Kārtas numurs.
2	/DRTOTAL/	/DRTOTAL/ nozīmē, ka tas ir debeta apgrozījums.
3	D	D – debets.
4	6n	Iesūtīto un akceptēto ziņojumu kopējais skaits.
5	15d	Debeta apgrozījuma ziņojumu kopsumma.

n-1. rinda "Kredīta apgrozījums"

Apakšlauks	Formāts	Paskaidrojums
1	4n	Kārtas numurs.
2	/CRTOTAL/	/CRTOTAL/ nozīmē, ka tas ir kredīta apgrozījums.
3	C	C – kredīts.
4	6n	Dalībniekam nosūtīto ziņojumu kopējais skaits.
5	15d	Kredīta apgrozījuma ziņojumu kopsumma.

n. rinda "Klīringa neto pozīcija"

Apakšlauks	Formāts	Paskaidrojums
1	4n	Kārtas numurs.
2	/TOTAL/	/TOTAL/ nozīmē, ka tā ir klīringa neto pozīcija.
3	8n	Klīringa neto pozīcijas norēķinu valutēšanas datums formātā YYYYMMDD.
4	1a	D – debets vai C – kredīts.
5	15d	Klīringa neto pozīcijas summa.

7.2. Klīringa rezultāta ziņojuma piemērs

```
0001PE1740001D0000153000,00"CrLf"
0002PE1740002D0000225000,00"CrLf"
0003PE1740003D000007500,00"CrLf"
0004PE1740085C0000102500,00"CrLf"
0005PE1740086C000005500,00"CrLf"
0006PE1740087C000007700,00"CrLf"
0007/DRTOTAL/D0000448500,00"CrLf"
0008/CRTOTAL/C0000223700,00"CrLf"
0009/TOTAL/20000624D4800,00"CrLf"
```

8. Brīdinājuma ziņojums

Brīdinājuma ziņojumu iekļauj ME tipa failā.

8.1. Ziņojuma saturs

Lauks	Nosaukums saskaņā ar SWIFT standartu	Tips	Nosaukums	Formāts
20	Transaction Reference Number	O	Ziņojuma references numurs	16x
79	Narrative	O	Informācija ziņojuma saņēmējam	35*50xl

Ziņojuma lauku specifikācija

20. lauks "Ziņojuma references numurs"
Laukā norāda klīringa servisa piešķirto brīdinājuma ziņojuma references numuru.

79. lauks "Informācija ziņojuma saņēmējam"
Informācija klīringa servisa dalībniekam par radušos situāciju un tās sekām.

9. Konta pārskats

Ja seguma kontā klīringa servisa darbadienas laikā notikušas naudas līdzekļu atlikuma pārmaiņas, Latvijas Banka klīringa servisa darbadienas beigās nosūta klīringa servisa dalībniekiem seguma konta pārskatu, kurā atspoguļotas pārmaiņas seguma kontā. Seguma konta pārskats tiek nosūtīts dalībniekiem SWIFT MT 950 ziņojuma formātā šifrēta un elektroniski parakstīta faila veidā, izmantojot failu apmaiņas servisu. Seguma konta pārskats tiek iekļauts KE tipa failā.

9.1. Konta pārskata ziņojuma saturs

Lauks	Nosaukums saskaņā ar SWIFT standartu	Tips	Nosaukums	Formāts
20	Transaction Reference Number	O	Ziņojuma references numurs	16x
25	Account Identification	O	Konta identifikācija	35x
28C	Statement Number/Sequence Number	O	Konta pārskata numurs	5n[/5n]
60a	Opening Balance	O	Sākuma atlikums	F vai M
61	Statement Line	N	Izraksta rindiņa	6!n[4!n]2a[1!a]15d 1!a3!c16x[//16x] [34x]
62a	Closing Balance (Booked Funds)	O	Beigu atlikums	F vai M
64	Closing Available Balance (Available Funds)	N	Beigu atlikums (pieejamie līdzekļi)	1!a6!n3!a15d

10. Maršrutēšana

Latvijas Banka izveido un uztur sarakstu ar informāciju par iestādēm, kas sasniedzamas, izmantojot klīringa servisu, t.sk. par citas SEPA maksājumu sistēmas dalībniekiem (maršrutēšanas tabulu).

Maršrutēšanas tabula tiek atjaunināta ne retāk kā reizi mēnesī. Regulārie atjauninājumi stājas spēkā katra mēneša pirmajā otrdienā, kas seko mēneša pirmajai sestdienai. Dalībnieku kontaktpersonas tiek informētas par tabulu atjauninašanu.

Atjauninātās tabulas dalībniekiem pieejamas lejupielādēšanai failu apmaiņas servisā ne vēlāk kā pēdējā piektdienā pirms pārmaiņu stāšanās spēkā.

Maršrutēšanas tabulas nosaukums ir BICGGGGMMDD.txt, kur BIC koda daļa vienmēr ir nemainīga un GGGGMMDD ir datums formātā GGGGMMDD, kas norāda atjauninātās tabulas spēkā stāšanās datumu.

Tabula ir teksta fails ar šādu struktūru.

Nr.p.k.	Elements	Formāts	Apraksts
1.	Nosaukums	105a	Nosaukums.
2.	BIC kods	11a	11 zīmju BIC kods vai 8 zīmju BIC kods ar paplašinājumu "XXX".
3.	Spēkā ar	8n	Datums, ar kuru dati ir spēkā (YYYYMMDD).

4.	Spēkā līdz	8n	Datums, līdz kuram dati ir spēkā (YYYYMMDD).
5.	Dalības veids	2n	Norāda dalībnieka sasniedzamību: "00" – nav sasniedzams; "05" – Klīringa servisa tiešais dalībnieks; "06" – Klīringa servisa netiešais dalībnieks vai adresējamā BIC turētājs; "20" – STEP2 sistēmas vai citas maksājumu sistēmas dalībnieks.

Ja tabulā norādīts dalībnieka BIC8 ar paplašinājumu "XXX", klīringa serviss pieņems visus ziņojumus, kas adresēti šim BIC8 ar jebkuru paplašinājumu.

Ja dalībnieks, netiešais dalībnieks vai adresējamā BIC turētājs izvēlas saņemt caur klīringa servisu visus ienākošos SEPA maksājumus, STEP2 sistēmas direktorijā kā tiešais dalībnieks, caur kuru saņem ienākošos maksājumus, tiek norādīta Latvijas Banka.

Ja dalībnieks, netiešais dalībnieks vai adresējamā BIC turētājs izvēlas saņemt caur klīringa servisu tikai klīringa servisa dalībnieku iesniegtos maksājumus, STEP2 sistēmas direktorijā nekādas pārmaiņas netiek veiktas un visi STEP2 sistēmas maksājumi tiek nosūtīti pa esošajiem kanāliem.